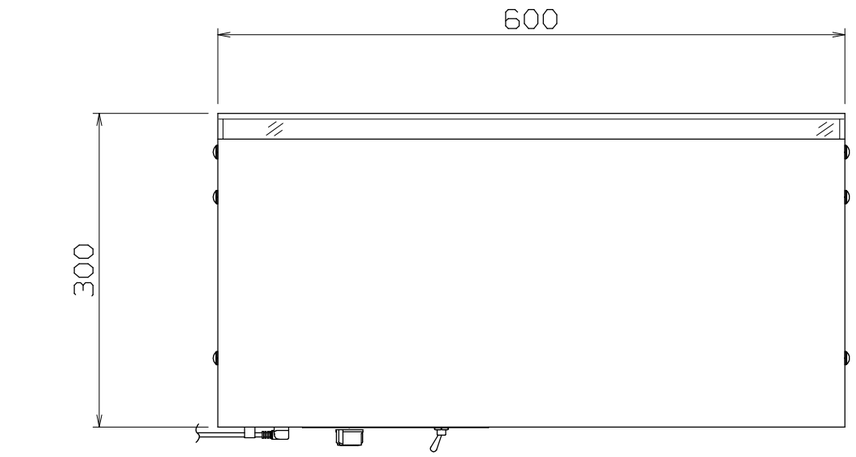

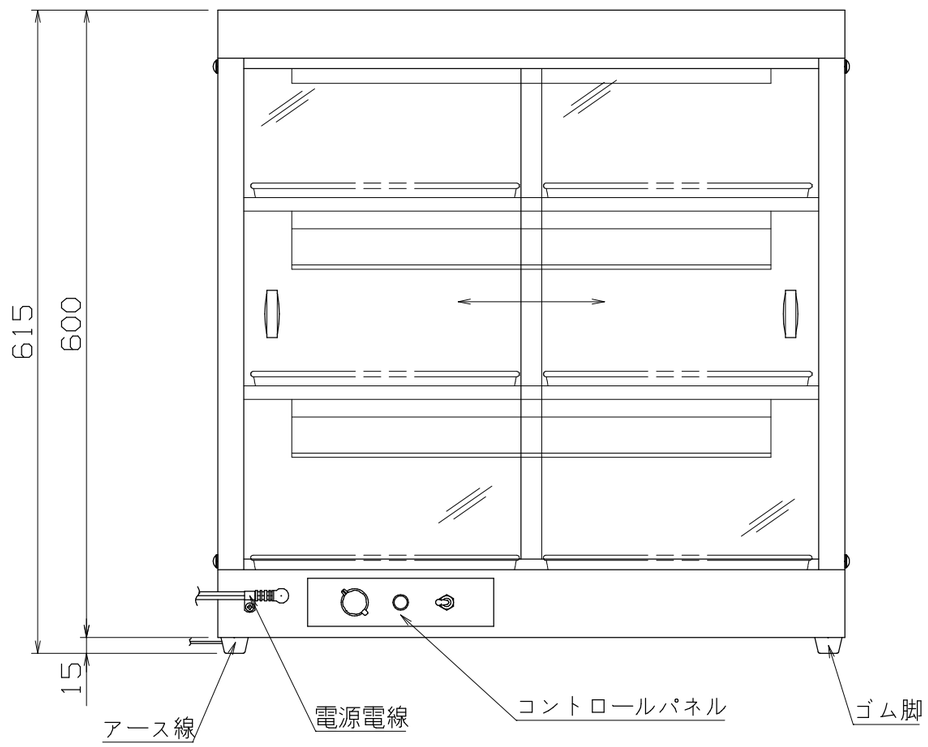

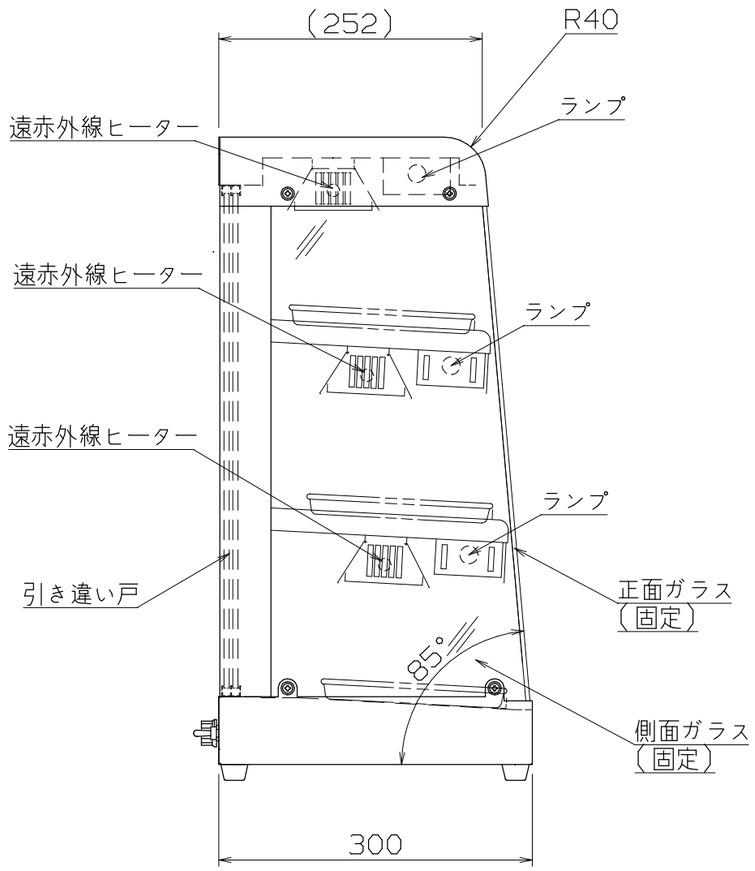

仕様

定格電圧	100V
定格消費電力	604W
一次側最大電流値	6.0A
推奨ブレーカー容量	定格電流：15A　感度電流：30mA
電源電線	2P-12A　プラグ付　2m
アース線	付属

本体

本体外装	SUS430　t0.8　HL
本体内装	SUS430　t0.6　2B
中棚(固定)	SUS430　t0.8　2B
棚受	SUS430　t1.5　2B
引き違い戸	強化ガラス　t5　透明(厨房側)
窓(固定)	強化ガラス　t4　透明　(ホール側)
	強化ガラス　t4　透明　(側面)

付属品

ケーキバット	10インチ　x6
ケーキバットアミ	10インチ　x6

XSC-63

改定 CHANGE	T-019164-21	A	2012-10-12	B	

コンセント形状

第三角法　DIMENSION mm　尺度 SCALE 1:6 ~~NTS~~　作成日付 DATE 2012・8・18

NICHIWA ELECTRIC CORPORATION

検認 APPROVED	設計 DESIGNED	照査 CHECKED	作成 DRAWN

遠赤外線ホットショーケース

600x300x615

AD057023