■仕様

① 天板・・・・・・・SUS430 №4仕上 t1.0
② 支柱・・・・・・・SUS430 φ38
③ H枠・・・・・・・SUS430 №4仕上 t1.5/t1.2
25mm間隔で取付位置変更可
④ アジャスト脚・・・SUS304
伸長幅30mm

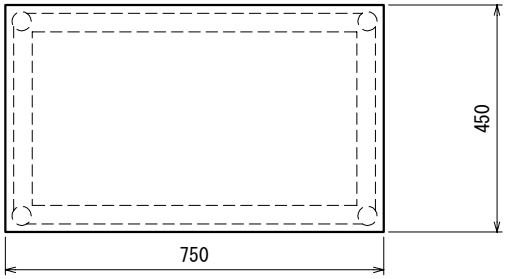

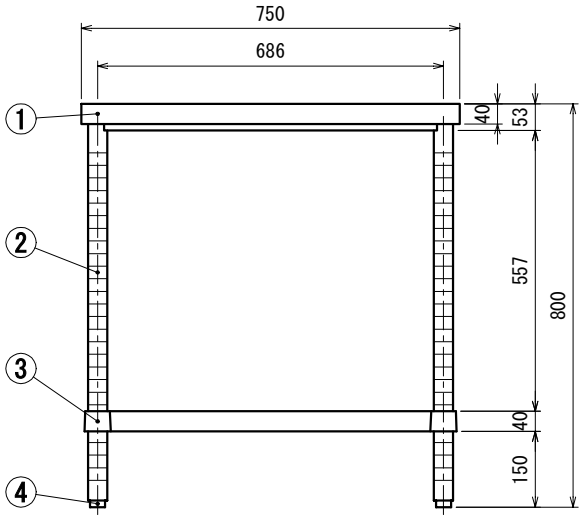

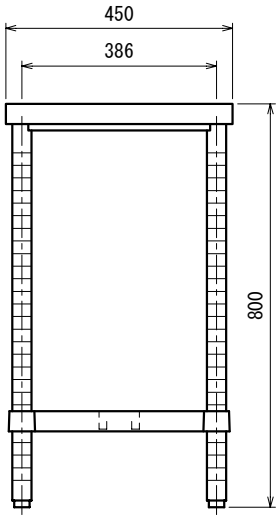

SINKO	品名 作業台	型式 WH-7545	縮尺 1:15
		寸法 750×450×800	

Ver. 2024