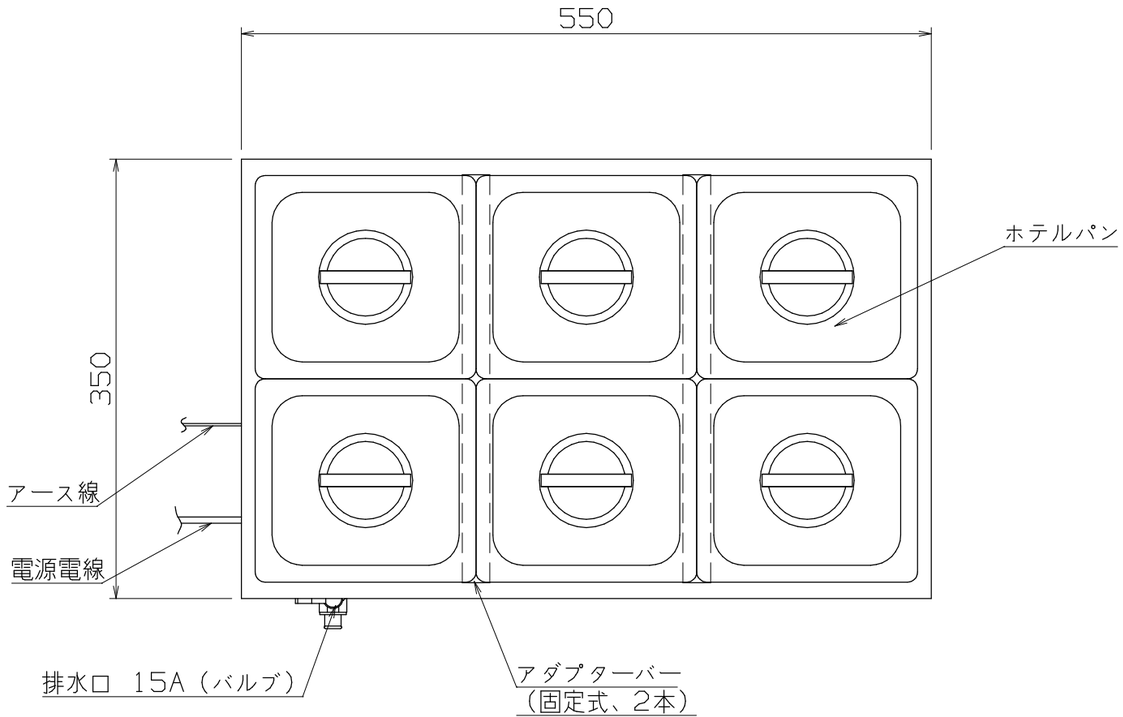

仕様

定格電圧	100V
定格消費電力	900W
一次側最大電流値	9.0A
推奨ブレーカー容量	定格電流：15A 感度電流：30mA
電源電線	2P-15A プラグ付 2m
アース線	付属
本体	
トッププレート	SUS430 t1.2 #4
外装	SUS430 t0.8 #4
湯槽	SUS304 t1.0 2B

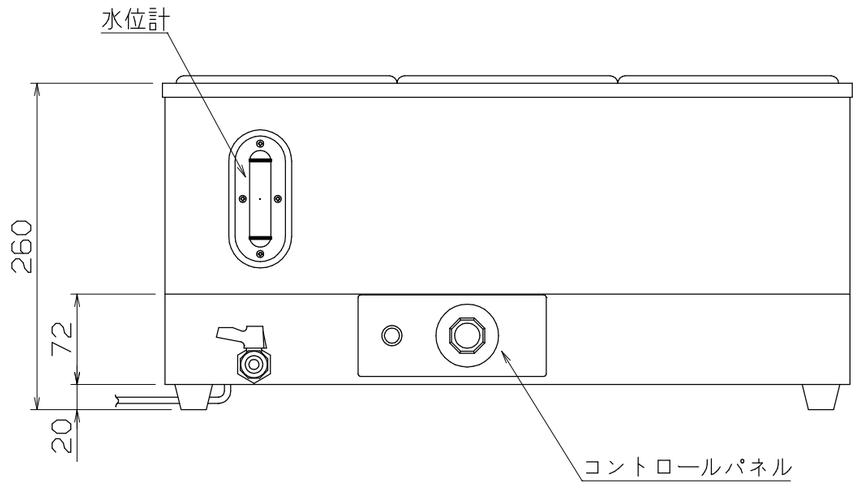

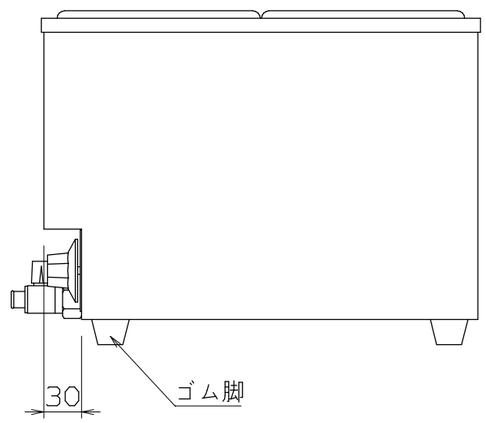

＊本器は湿式仕様です

付属品	
ホテルパン	1/6サイズ 176x162 D=150 6個

TEWG-FY

改定 CHANGE A
TEWG-FY

コンセント形状

第三角法 | DIMENSION 二 mm | 尺度 SCALE 1:5 NTS | 作成日付DATE 2015・2・25

NICHIWA ELECTRIC CORPORATION

検認 APPROVED	設計 DESIGNED	照査 CHECKED	作成 DRAWN

電気卓上ウォーマー

550x350x260

AD052027