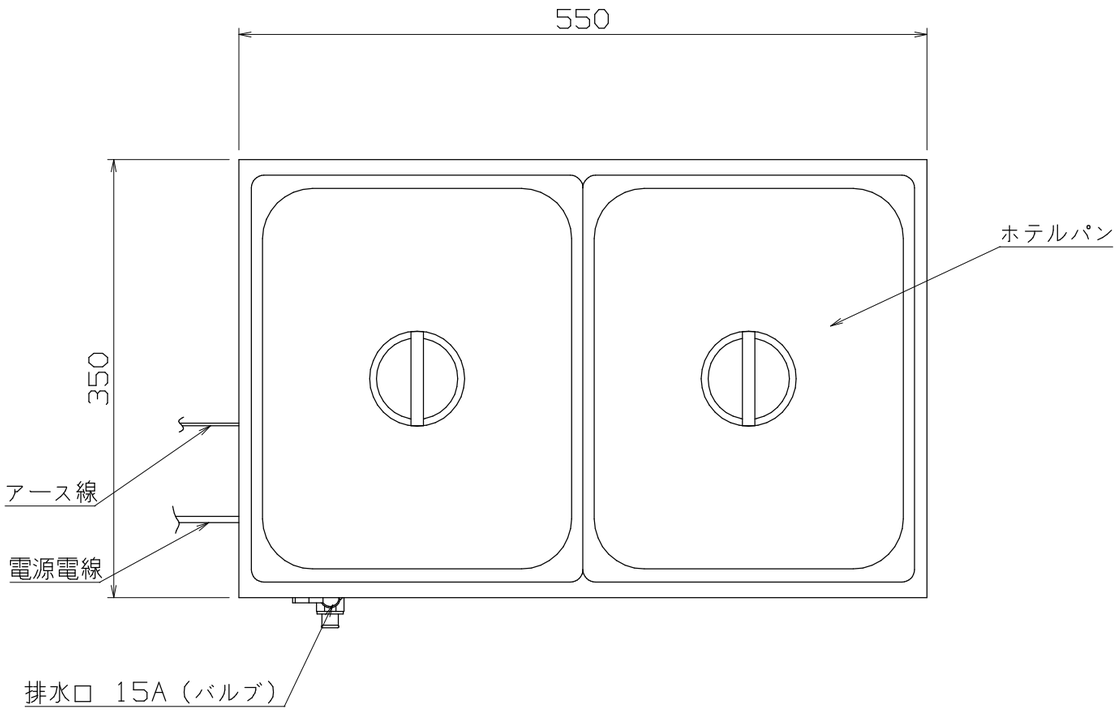

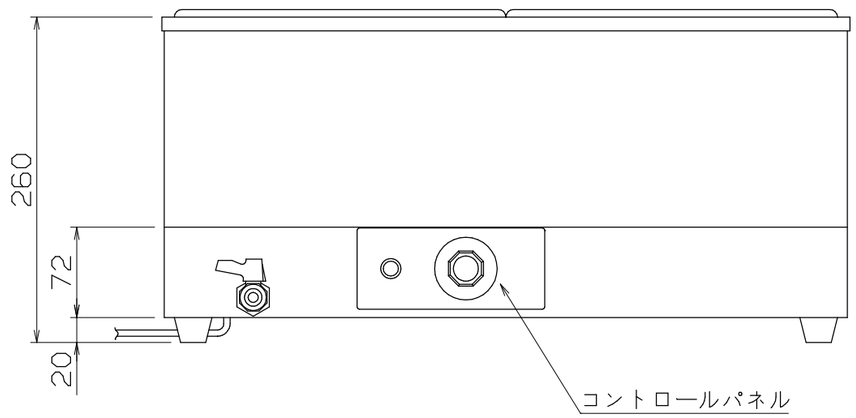

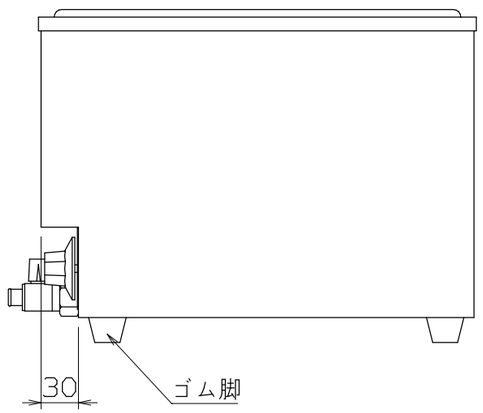

仕様

定格電圧	100V
定格消費電力	900W
一次側最大電流値	9.0A
推奨ブレーカー容量	定格電流：15A　感度電流：30mA
電源電線	2P-15A　プラグ付　2m
アース線	付属
本体	
トッププレート	SUS430　t1.2　#4
外装	SUS430　t0.8　#4
湯槽	SUS304　t1.0　2B

＊本器は湿式仕様です

付属品
ホテルパン　1/2サイズ　325x265　D=150　2個

TEW-CY

改定 CHANGE	A	2011-4-1	E		

コンセント形状

第三角法	DIMENSION	尺度 SCALE	作成日付DATE	電気卓上ウォーマー
	= mm	1:5 NTS	1997・3・21	550x350x260

NICHIWA ELECTRIC CORPORATION

検認 APPROVED	設計 DESIGNED	照査 CHECKED	作成 DRAWN

AD052010