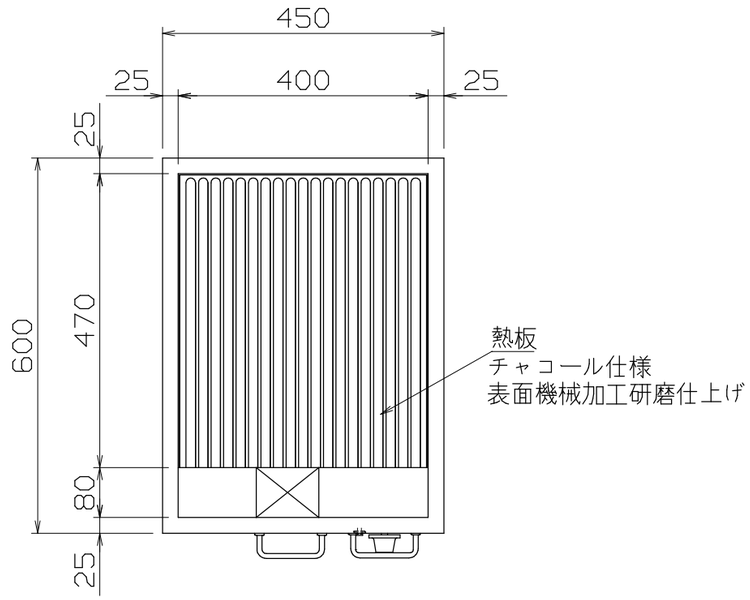

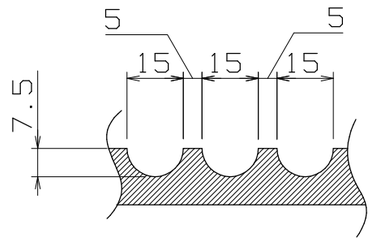

鉄板断面詳細図

仕様

定格電圧	3∅ 200V
定格消費電力	3.0kW
一次側最大電流値	8.7A
漏電ブレーカー	定格電流：15A 感度電流：30mA
電源電線	接地3P-20A 引掛プラグ付 2m
アース線	電源電線に含む
本体	
熱板	SS400 t16 機械研磨仕上げ
外装	SUS430 t1.0 #4
ガード	SUS430 t2.0
ドレンパン	SUS430 t0.8

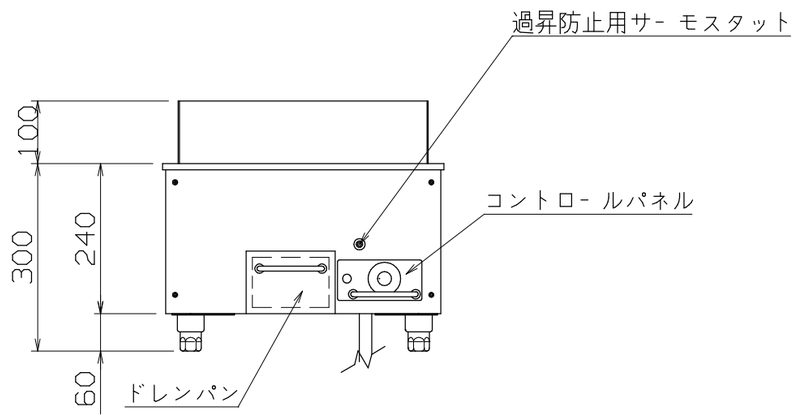

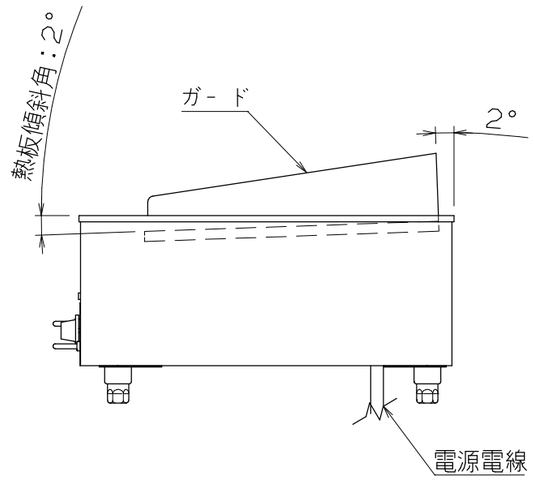

TEG-450C

改定 CHANGE			
A	2017-12-6	B	

コンセント形状

第三角法	DIMENSION mm	尺度 SCALE 1:10 ~~NTS~~	作成日付DATE 2015・9・17
NICHIWA ELECTRIC CORPORATION			
検図 APPROVED	設計 DESIGNED	照査 CHECKED	作成 DRAWN

電気グリドル

450x600x300

AD034031