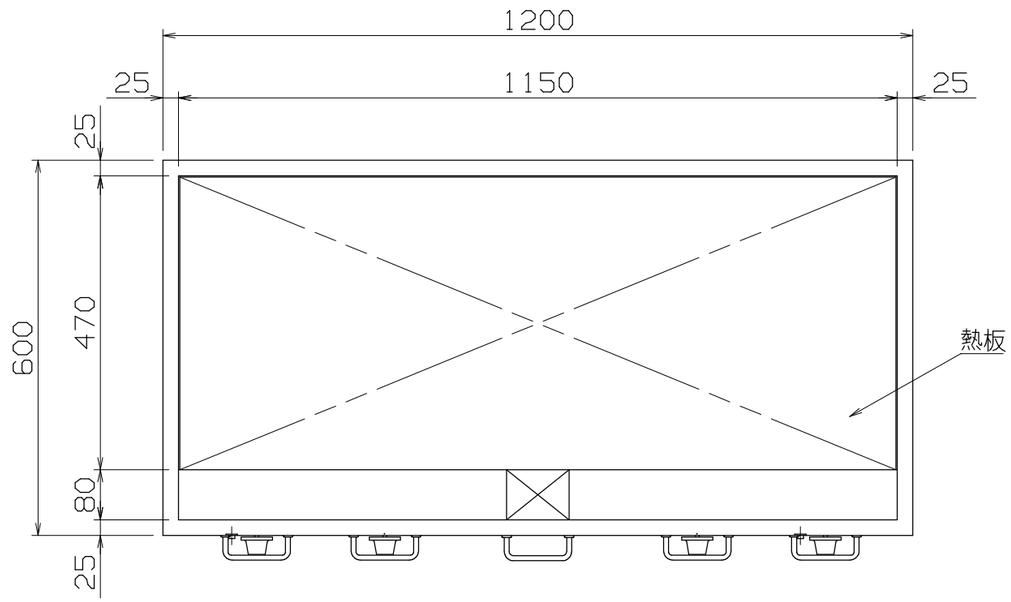


仕様

| | |
|---|---|
| 定格電圧 | 3∅ 200V |
| 定格消費電力 | 12.0kW |
| 一次側最大電流値 | 34.6A |
| 推奨ブレ-カ-容量 | 定格電流：50A 感度電流：30mA |
| 電源電線 | 14mm²×3芯 2m 直結 |
| アース線 | 付属 |

本体

| | |
|---|---|
| 熱板 | SS400 t20 機械研磨仕上げ |
| 外装 | SUS430 t1.0 #4 |
| ドレンパン | SUS430 t0.8 |
| ガード | SUS430 t2.0 |

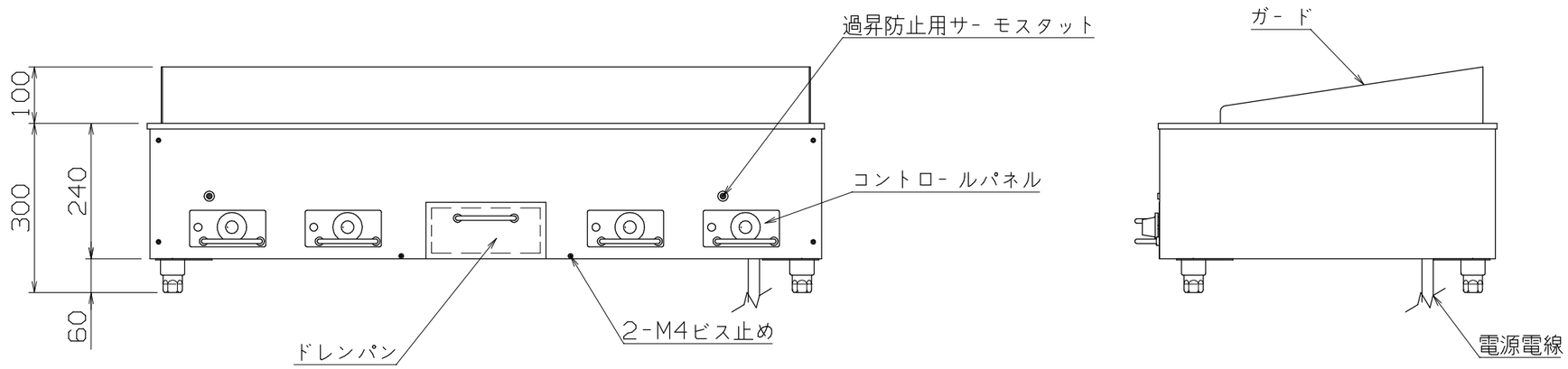


TEG-1200

| | | | | |
|---|---|---|---|---|
| 改定 CHANGE | AD-0118-A | A | 2017-11-21 | H |

| 第三角法 | DIMENSION | 尺度 SCALE | 作成日付DATE | 電気グリドル |
|---|---|---|---|---|
| | mm | 1:10 ~~NTS~~ | 1996・4・19 | 1200x600x300 |

NICHIWA ELECTRIC CORPORATION

| 検認 APPROVED | 設計 DESIGNED | 照査 CHECKED | 作成 DRAWN |
|---|---|---|---|
| | | | |

AD034004