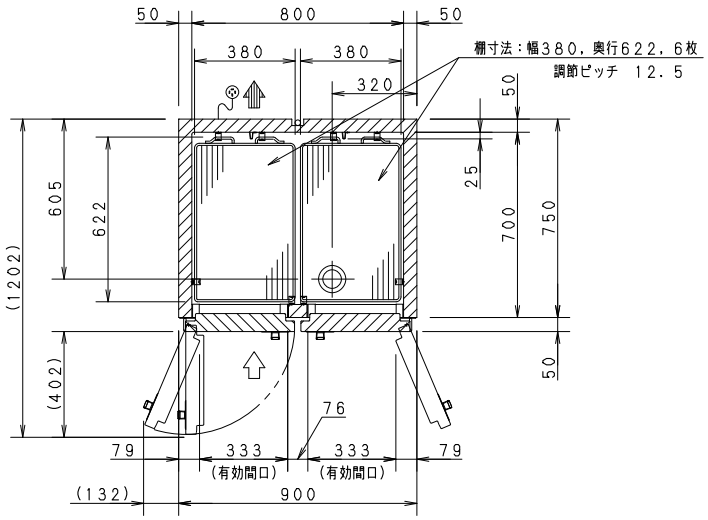

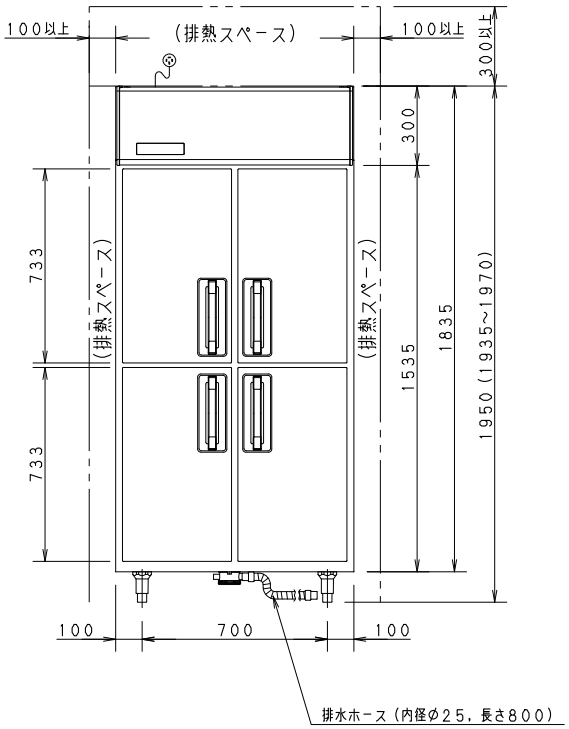

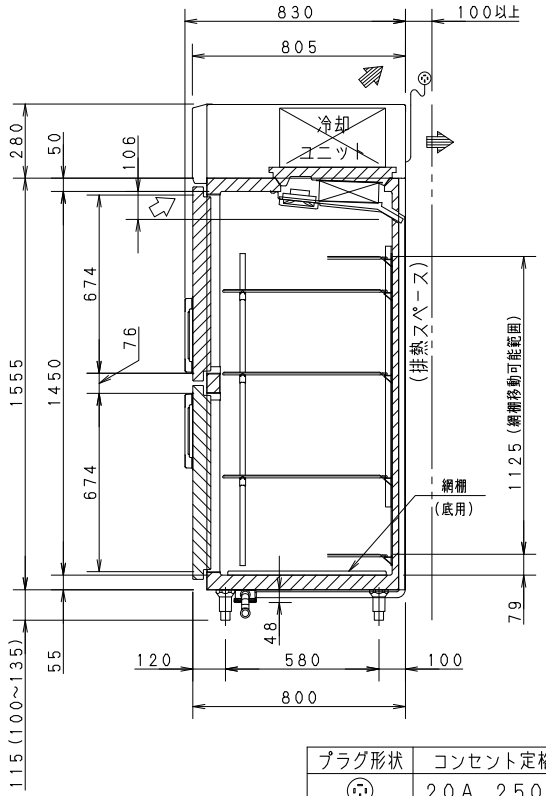

プラグ形状	コンセント定格
	20A 250V

品名		業務用冷蔵庫		
品番		SRR-LV983		
寸法	外形（mm）	幅 900	奥行 800	高さ 1950
	内形（mm）	幅 800	奥行 700	高さ 1450
定格内容積		791L		
材質	外装	側面 前面 ：ステンレス鋼板 天面 底面 後面 ：亜鉛メッキ鋼板		
	扉	表：ステンレス鋼板 裏：ABS樹脂		
	内装	内箱：ステンレス鋼板		
	調整棚	ポリエチレンコーティングワイヤー		
	断熱材	硬質発泡ポリウレタン		
性能	庫内温度	−5℃以下		
	条件	周囲温度30℃ 無負荷平衡時直射日光受けず		
庫内温度設定範囲		−6℃~12℃		
冷却サイクルユニット	圧縮機	公称出力 170W		
	凝縮器	フィンチューブ型 強制空冷式		
	冷却器	フィンチューブ型 冷気強制循環式		
	冷媒	R134a		
	送風機	冷却器用	DC12V 2.4W	
		凝縮器用	DC12V 1.92W	
	温度制御	マイコンコントロール方式，デジタル温度表示		
	霜取り	マイコンコントロール式自動ヒーター霜取り		
電気定格	電源	三相 200V 50Hz/60Hz		
	消費電力	冷却時 217W/217W		
		霜取り時 301W/301W		
年間消費電力量		370kWh/年		
放熱量		387W/387W		
電源	電源コード	長さ 2.0m以上 プラグ 接地極付3極差し込み		
	適合コンセント	接地極付3極差し込み 20A 250V		
脚，調節範囲		樹脂製 100mm~135mm		
付属品		網棚 6枚，網棚（底用）2枚 棚受 24個，排水ホース 1本 取扱説明書 1冊，平ねじ 4本		
その他		凝縮器フィルター		
製品質量		98kg		

注）1．公称出力について：電動機単体のある基準で定められた出力です。
2．年間消費電力量は、JIS B 8630（2009年版）で決められた測定方法と計算方法において得られた値を表示しております。
3．機械全体で消費される電力は、消費電力の項目に表示しております。ご使用の際は、この値をご利用ください。
4．外形高さ寸法は、脚高さ115mm時の寸法です。
5．SCALEは1/20。（この用紙サイズがA3の場合の尺度です）

パナソニック株式会社

APPROVALS	DESIGN	SCALE	整理番号
T. AKIYAMA	K. OTOKAWA	A3サイズ	SRR-LV983-00
25. 02. 21	25. 02. 18	1/20	作成日 25. 02. 18 (K. OTOKAWA)

製品コード 840-251-52

品番 SRR-LV983

仕様は改良により一部変更する場合があります。