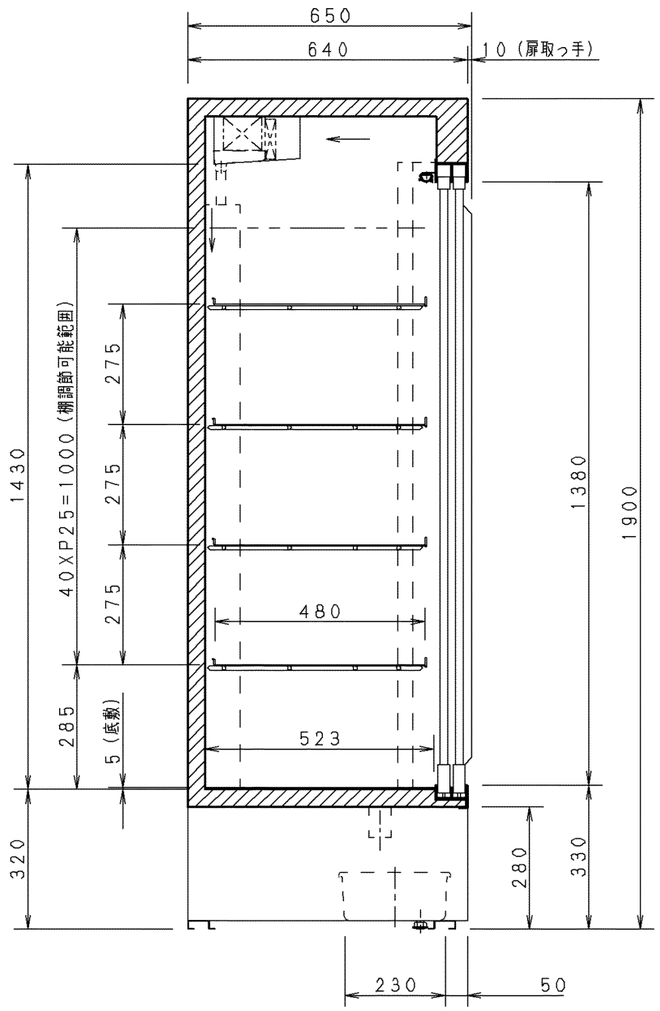

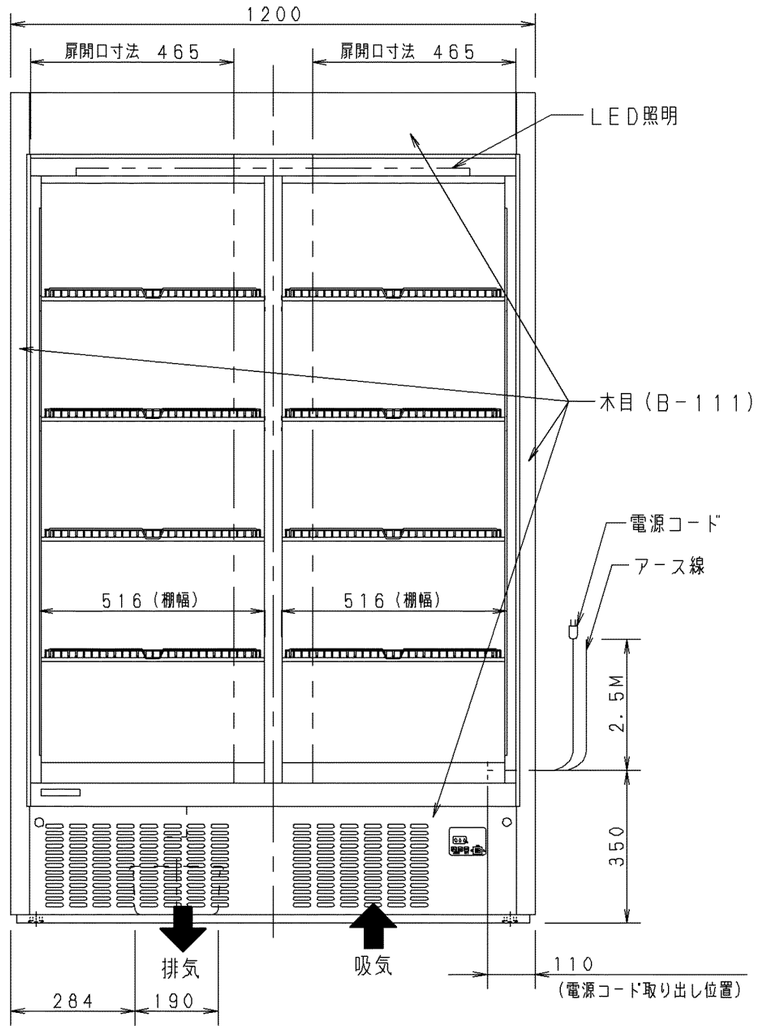

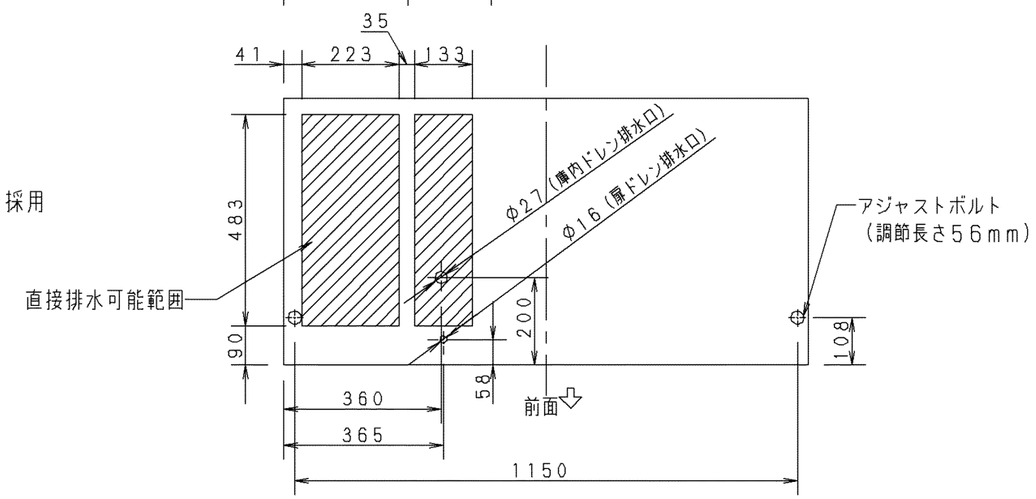

特長

1. 環境問題を考慮した自然冷媒（HC）を採用
2. DCモーター採用で省エネ化と低騒音化
3. 扉ガラスへの結露を抑えたLow-eガラスを採用
4. 庫内空気温度のデジタル表示
5. 強制蒸発方式により、排水作業の軽減

収容能力

	正列	千鳥
中ビン（φ73）	434本	488本
大ビン（φ77）	300本	360本

製品名			冷蔵ショーケース		
区分名（区分）			冷蔵リーチインショーケース（1D）		
品番			SRM-RVZ419M		
キャビネット	寸法		幅	奥行	高さ
		外形	1200	650	1900
		内形	1120	棚 480 デッキ 523	1430
	有効内容積		732L		
	冷却内容積		947L		
	収容能力		ビール大びん 360本 ビール中びん 488本		
	外箱		木目調塩ビ鋼板		
	内箱		樹脂焼付塗装鋼板		
	断熱材		硬質ポリウレタン一体発砲		
	扉		左右スライド式二重ガラス2枚扉		
	棚		4段8枚 （多段調節可）		
冷凍サイクル	圧縮機		全密閉型（公称出力135W）		
	凝縮器		フィンチューブ型強制空冷式		
	冷却器		フィンチューブ型強制循環式		
	冷媒		R600a		
	送風機	冷却器用	DC24V 出力 4.1WX3		
		凝縮器用	DC24V 出力 4.3WX4		
	温度制御		マイコンコントロール温度制御		
	霜取り		タイマー式オフサイクルデフロスト		
性能			庫内空気温度2℃～10℃（調節可） 条件：外気温30℃、湿度60%RH、無負荷、直射日光受けず		
使用温度範囲			外気温5～30℃、湿度60%RH以下		
年間消費電力量			980kWh／年 JIS B 8631-2 (2011)（この値は付加機能の無い場合です。値は付加機能により異なります。）		
電気特性	照明		LED照明 X 1本		
	電源		単相 AC100V		
	周波数		50Hz／60Hz		
	消費電力		LED-ON 199W／212W LED-OFF 182W／194W		
	電流		LED-ON 2.7A／2.5A		
	運転時力率		0.74／0.85		
放熱量			401W／451W		
付属品			棚（8枚）、棚受け（32個）、底敷き（2枚） 排水皿（1個）、蒸発板（2枚）、蒸発板支え（1個）		
その他			アジャストボルト（3個）		
製品質量			約153kg		

プラグ形状	コンセント定格
横型	15A 125V

パナソニック株式会社	APPROVALS	DESIGN	SCALE	整理番号	製品コード 848-406-22
	N. OHGUSHI	H. IGUCHI	A3サイズ	SRM-RVZ419M-00-D	品番 SRM-RVZ419M
	24.08.29	24.08.21	1/14	作成日 24.08.21（H. IGUCHI）	

仕様は改良により一部変更する場合があります。 CAD 00