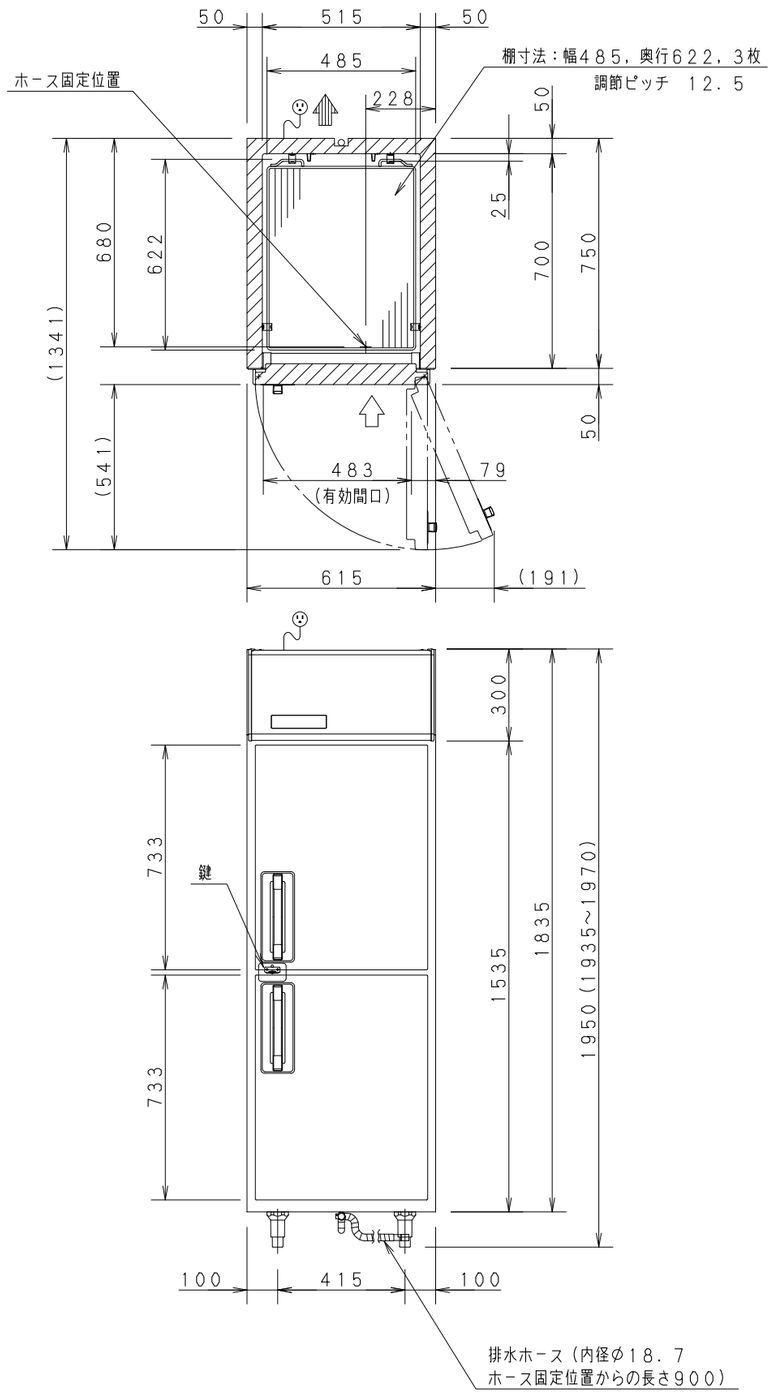

※網棚６段仕様

※鍵取付仕様（鍵は現地手配）
（ＳＲＲ－ＪＫＹ２）

※検食トレー仕様
・トレーサイズ　Ｗ３２４ｘＤ１７４ｘＨ９８　１４個
・マグネットシート　１セット，マグネット貼付台　１４個

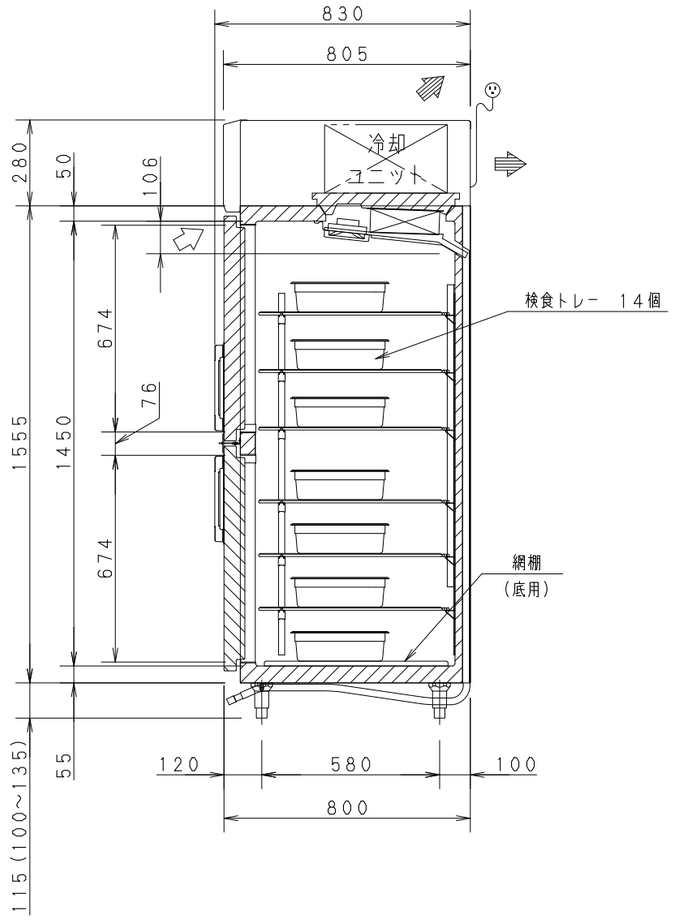

品名		業務用冷凍庫		
品番		ＳＲＦ－ＬＶ６８１（改）		
寸法	外形（ｍｍ）	幅　６１５	奥行　８００	高さ　１９５０
	内形（ｍｍ）	幅　５１５	奥行　７００	高さ　１４５０
定格内容積		５０９Ｌ		
材質	外装	側面　前面　：ステンレス鋼板 天面　底面　後面　：亜鉛メッキ鋼板		
	扉	表：ステンレス鋼板　裏：ＡＢＳ樹脂		
	内装	内箱：ステンレス鋼板		
	調整棚	ポリエチレンコーティングワイヤー		
	断熱材	硬質発泡ポリウレタン		
性能	庫内温度	－２０℃以下		
	条件	周囲温度３０℃　無負荷平衡時直射日光受けず		
庫内温度設定範囲		－２５℃～－１５℃		
冷却サイクルユニット	圧縮機	公称出力　２７０Ｗ		
	凝縮器	フィンチューブ型　強制空冷式		
	冷却器	フィンチューブ型　冷気強制循環式		
	冷媒	Ｒ１３４ａ		
	送風機	冷却器用	ＤＣ１２Ｖ　２．４Ｗ	
		凝縮器用	ＤＣ１２Ｖ　１．９２Ｗ	
	温度制御	マイコンコントロール方式，デジタル温度表示		
	霜取り	マイコンコントロール式自動ヒーター霜取り		
電気定格	電源	単相　１００Ｖ　５０Ｈｚ／６０Ｈｚ		
	消費電力	冷却時　１６７Ｗ／１６７Ｗ		
		霜取り時　３４１Ｗ／３４１Ｗ		
年間消費電力量		１０００ｋＷｈ／年		
放熱量		４３７Ｗ／４３７Ｗ		
電源	電源コード	長さ　２．０ｍ以上 プラグ　横型　接地極付２極差し込み		
	適合コンセント	接地極付２極差し込み　１５Ａ　１２５Ｖ		
脚，調節範囲		樹脂製　１００ｍｍ～１３５ｍｍ		
付属品		網棚　６枚、網棚（底用）　１枚、棚受　２４個 検食トレー　１４個、マグネット貼付台　１４個 マグネットシート　１セット ロックプレート　１個、転倒防止金具　１セット 取扱説明書　１冊，平ねじ　４本		
その他		凝縮器フィルター		
製品質量		７８ｋｇ		

注）１．公称出力について：電動機単体のある基準で定められた出力です。
２．年間消費電力量は、ＪＩＳ　Ｂ　８６３０（２００９年版）で決められた測定方法と計算方法において得られた値を表示しております。
３．機械全体で消費される電力は、消費電力の項目に表示しております。ご使用の際は、この値をご利用ください。
４．外形高さ寸法は、脚高さ１１５ｍｍ時の寸法です。
５．ＳＣＡＬＥは１／２０。（この用紙サイズがＡ３の場合の尺度です）
６．各性能数値、製品質量は改造前の値です。

プラグ形状	コンセント定格
(横型)	１５Ａ　１２５Ｖ

特注商品	USER No
	１－００２

コーナーNo。	

パナソニック株式会社

APPROVALS	CHECKED	DRAWN	SCALE
T. KURAYA	Y. WAKAMEDA	T. SEKIGUCHI	1/20
25. 05. 14	25. 05. 14	25. 05. 14	

機種名　ＳＲＦ－ＬＶ６８１（改）
整理番号　ＳＲＦ－Ｔ９１１－０
ユーザー名　一般・標準

仕様は改良により一部変更する場合があります。