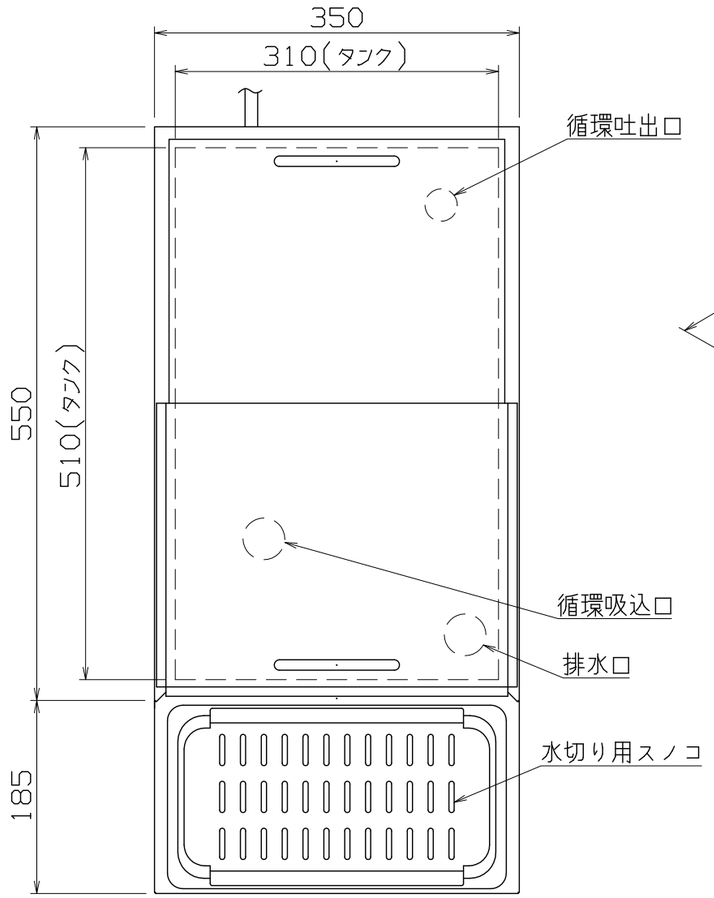

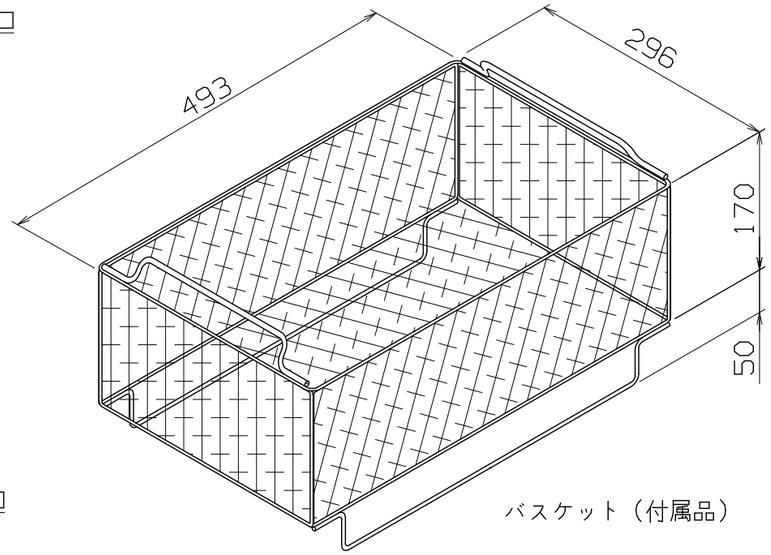

バスケット（付属品）

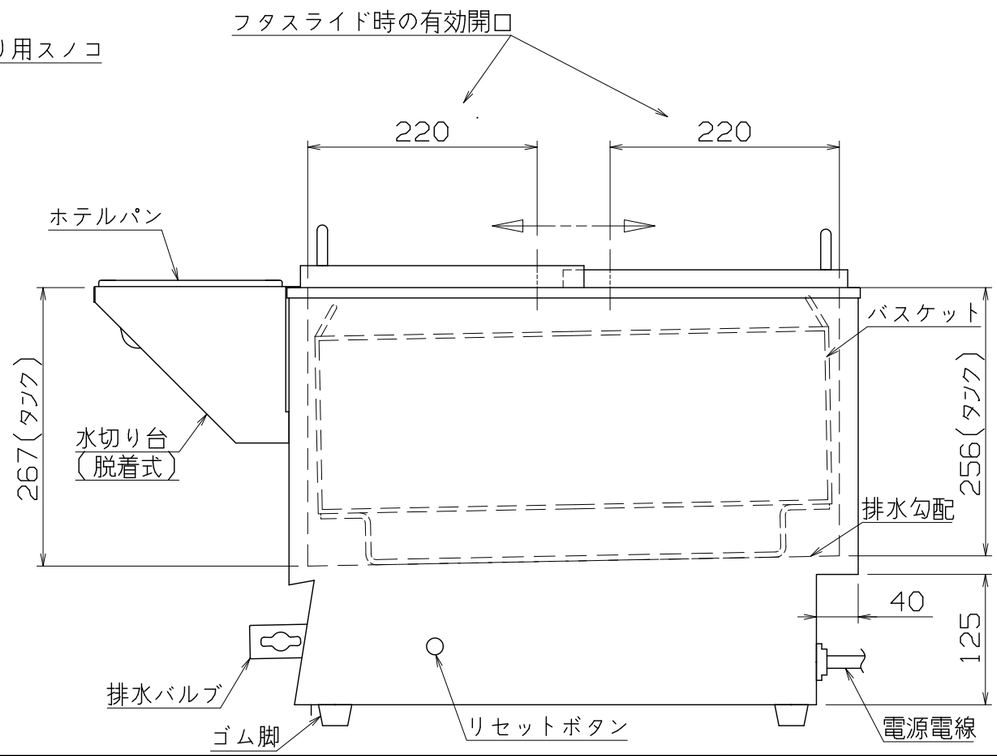

仕様

定格電圧	100V
定格消費電力	1390W
一次側最大電流値	13.9A
推奨ブレーカー容量	定格電流：15A　感度電流：30mA
電源電線	接地2P-15A　プラグ付　2m
アース線	電源電線に含む

本体

外装	SUS430　t0.8　#4
湯槽	SUS304　t1.0　2B
蓋	SUS304　t1.0　HL

排水バルブ	20A
循環吸込口	15A
循環吐出口	15A

タンク水量	最大：40リットル
	通常使用時：30リットル

付属・オプション品詳細はAD090012参照

オプション

仕切り網板（付属バスケット用）	1～8枚
9仕切りバスケット	2個
スノコ網（9仕切りバスケット受け）	1個

付属品

水切り台	1個
ホテルパン	1個（1/3サイズ　H65）
水切り用スノコ	1個（1枚物）
バスケット	1個

SCW-350D

改定 CHANGE	A	コンセント形状	第三角法	DIMENSION mm	尺度 SCALE 1:6 NTS
			NICHIWA ELECTRIC CORPORATION		作成日付 DATE 2013・11・26
			検認 APPROVED	設計 DESIGNED	照査 CHECKED / 作成 DRAWN

スービークッカー

350×550×420

AD090008