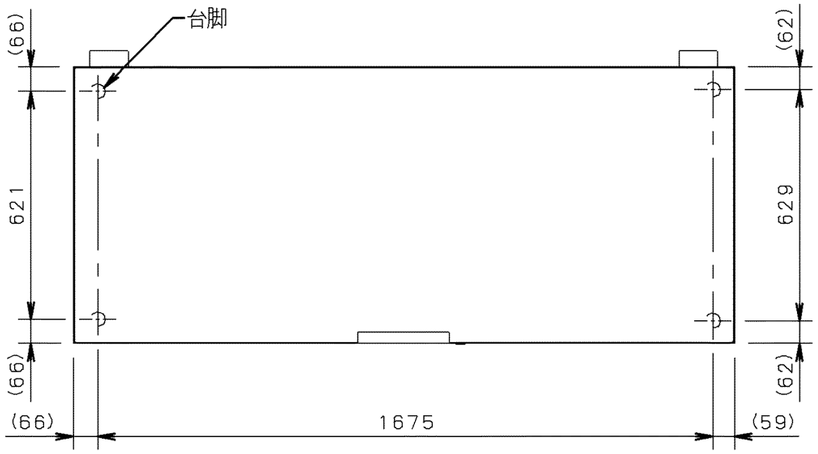

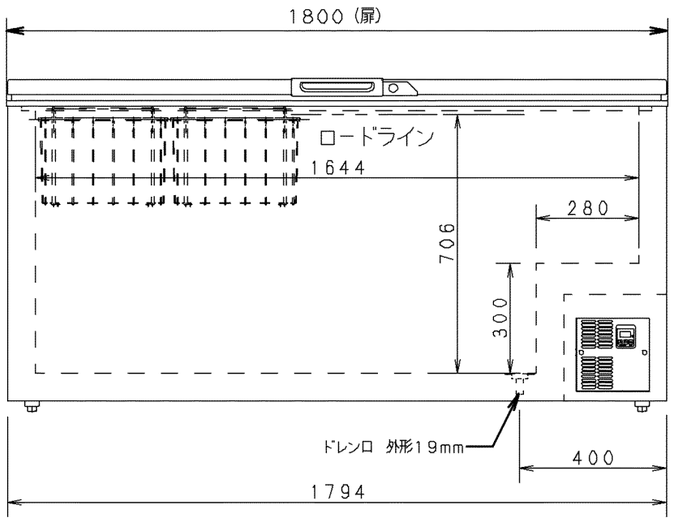

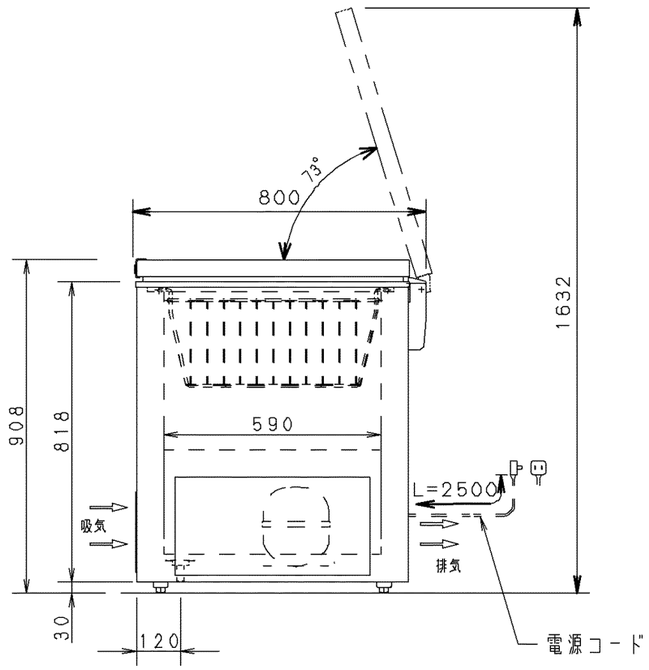

製品名		チェストフリーザー		
品番		SCR-RZ64		
キャビネット	寸法		幅	奥行	高さ
		外形	1800	800	908
		内形	1644	590	702
	有効内容積		635リットル		
	外箱		電気亜鉛メッキ鋼板：ポリエステル樹脂粉体塗装		
	内箱		硬質アルミニウム板		
	断熱材		硬質ポリウレタン		
	扉		上面開閉式1枚扉		
冷凍サイクル	圧縮機		全密閉型　出力160W相当		
	冷媒		R600a		
	冷却器		チューブオンシート型		
	送風機		――		
	電源		単相100V　50/60Hz		
	温度調節		マイコンコントロール温度制御		
	凝縮器		ワイヤーチューブ型強制空冷 ＋スキンコンデンサー		
	放熱量		320W/320W		
	霜取		手動（ヘラ方式）		
使用温度範囲			5℃～30℃		
性能			庫内温度　－20℃以下 外気温　30℃　湿度60%RH以下 無負荷、直射日光受けず		
庫内灯			――		
電気特性	電源		単相100V		
	周波数	Hz	50	60	
	消費電力	W	122	113	
	電流	A	2.4	1.7	
付属品			バスケット（2個） 霜取用ヘラ（1個）		
製品質量			約105kg		
その他			鍵付き		

プラグ形状	コンセント定格
（横型）	15A　125V

パナソニック株式会社	APPROVALS	DESIGN	SCALE	整理番号		製品コード	841-595-64
	N. OHGUSHI	H. KAINUMA	A3サイズ	SCR-RZ64-00-D		品番	SCR-RZ64
	25. 01. 31	25. 01. 14	1/20	作成日	25. 01. 14 (H. KAINUMA)		

仕様は改良により一部変更する場合があります。