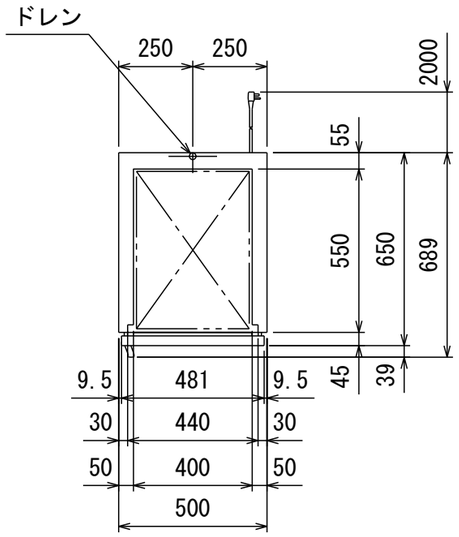

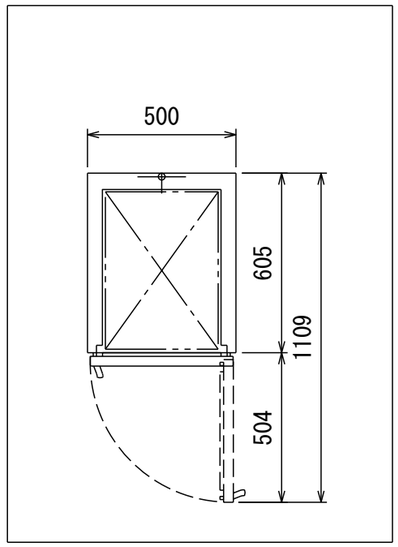

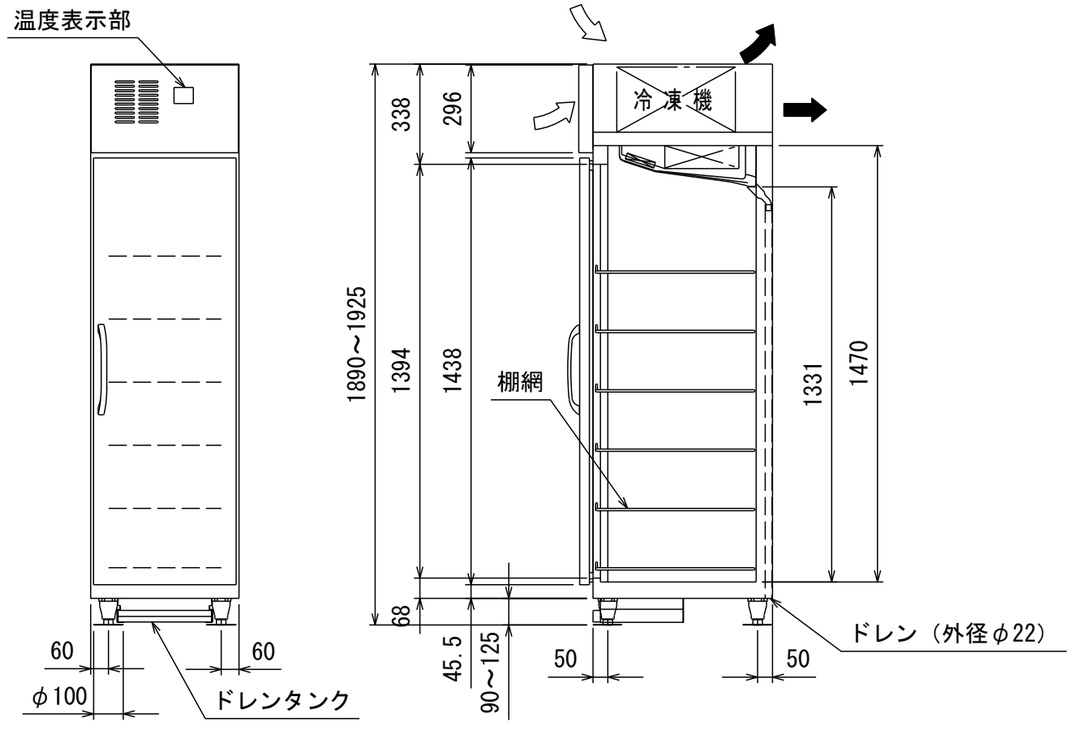

品名			業務用ジョッキクーラー
機種名			ＭＪＳ－０５０ＤＣＳＮＸ
寸法	外形（mm）（幅Ｘ奥行Ｘ高さ）		５００×６５０×１８９０
	内形（mm）（幅Ｘ奥行Ｘ高さ）		４００×５５０×１４７０
定格内容積（Ｌ）			３２１
製品質量（ｋｇ）			８５
材質	外装		正面・側面　合金化亜鉛鉄板アクリル樹脂焼付塗装 背面・底面　亜鉛鉄板 機械室パネル　ステンレス鋼板
	内装		合金化亜鉛鉄板アクリル樹脂焼付塗装
	扉		表面　ステンレス鋼板 裏面　合金化亜鉛鉄板アクリル樹脂焼付塗装 マグネット式１枚
	断熱材		硬質発泡ポリウレタン
	自在棚		鋼線樹脂コーティング
冷却性能（無負荷、周囲温度３０℃）			－１５～１０℃
冷却装置	圧縮機公称出力		４５０Ｗ
	冷媒制御方法		キャピラリーチューブ
	凝縮器		マイクロチャンネル強制空冷式
	冷却器		フィンチューブ冷気強制循環式
	冷媒		Ｒ１２３４ｙｆ
	温度制御		マイコン制御　デジタル温度表示
	霜取方式		マイコン制御ヒーターデフロスト
電源	適用ブレーカー容量		単相１００Ｖ　１５Ａ　５０／６０Ｈｚ
	適用コンセント形式		接地形　２極　１５Ａ　１２５Ｖ
	許容電圧範囲（Ｖ）		９０～１１０
電気特性	冷却時（５０／６０Ｈｚ）	運転電流（Ａ）	４．８／３．０
		始動電流（Ａ）	３４．９／３６．３
		消費電力（Ｗ）	２９５／２８０
		力　率（％）	６４／９３
	霜取時（５０／６０Ｈｚ）	運転電流（Ａ）	２．７
		消費電力（Ｗ）	２７８
使用周囲温度（℃）			５～３５
放熱量			８２９／９３７Ｗ
脚・調節範囲			樹脂製（転倒防止金具付）、９０～１２５ｍｍ
付属品			棚網６枚、ドレンタンク
その他			凝縮器フィルター

●仕様・外観につきましては改良の為予告なく変更することがあります.

⇨ 吸込
➡ 吹出

コンセント形状

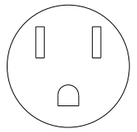

電源コンセントは必ず接地極付を使用すること

殿		整理No.
日付　2025・　12・　16	1／20	図面番号