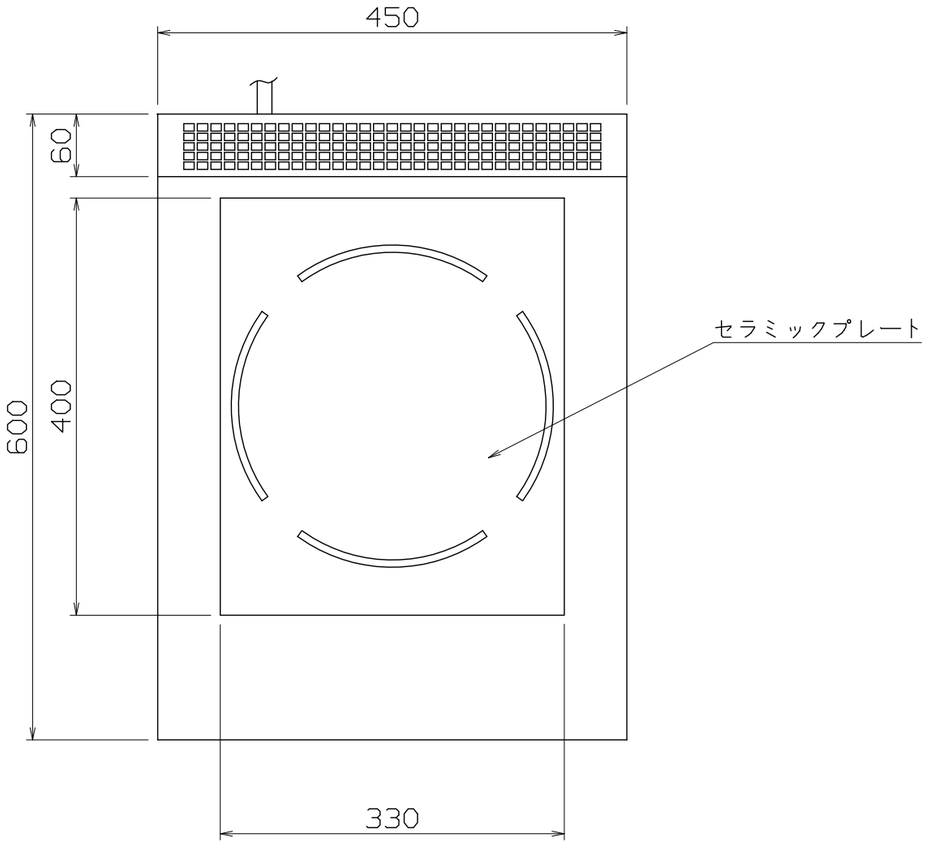

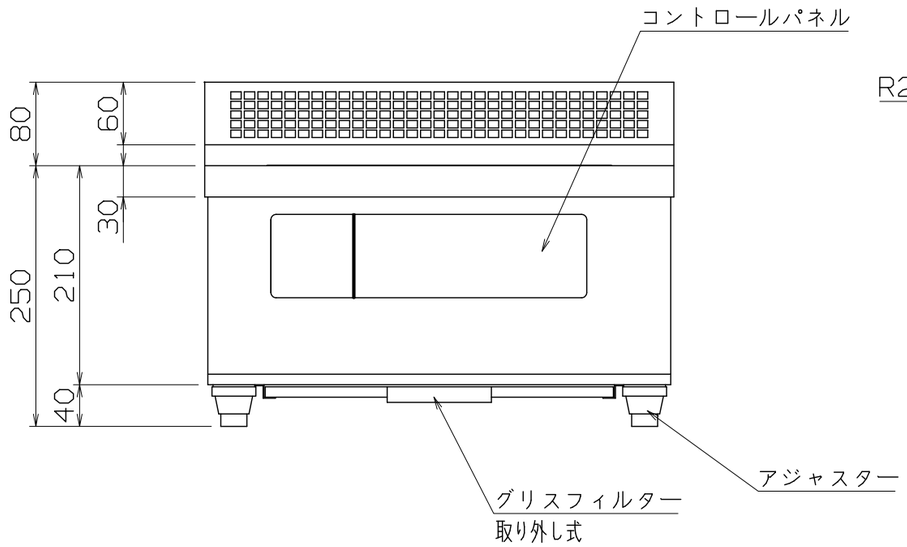

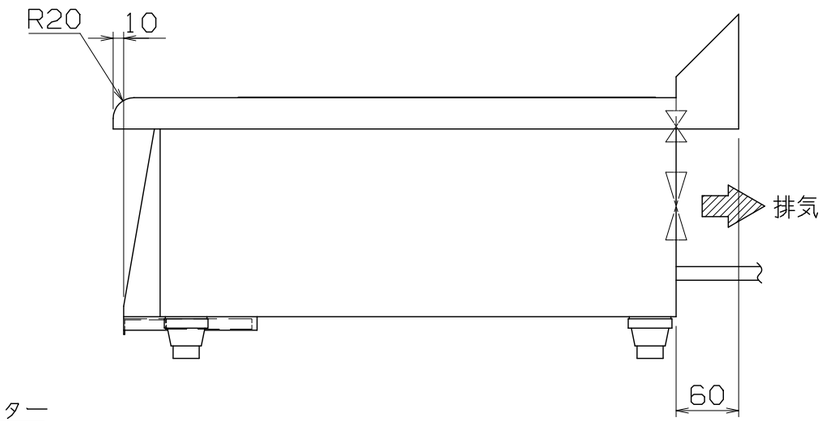

仕様

定格電圧	3Ø 200V
定格消費電力	3.0kW
電源容量	3.6kVA
一次側最大電流値	9.1A
漏電ブレーカー	漏電ブレーカーは，高調波誤動作対策品で下記容量のものを御使用下さい。
推奨ブレーカー容量	定格電流：20A　感度電流：30mA
電源電線	接地3P-20A　引掛プラグ付　2m
アース線	電源電線に含む

本体

トッププレート	SUS304　t1.2　#4
外装	SUS430　t1.0　#4

MIRH-3TA-N

改定 CHANGE			
A	2024-02-21	H	

コンセント形状

第三角法	DIMENSION mm	尺度 SCALE 1:6 ~~NTS~~	作成日付DATE 2008・3・22
NICHIWA ELECTRIC CORPORATION			
検認 APPROVED	設計 DESIGNED	照査 CHECKED	作成 DRAWN

IH調理器（照光式）

450x600x250

AD077204