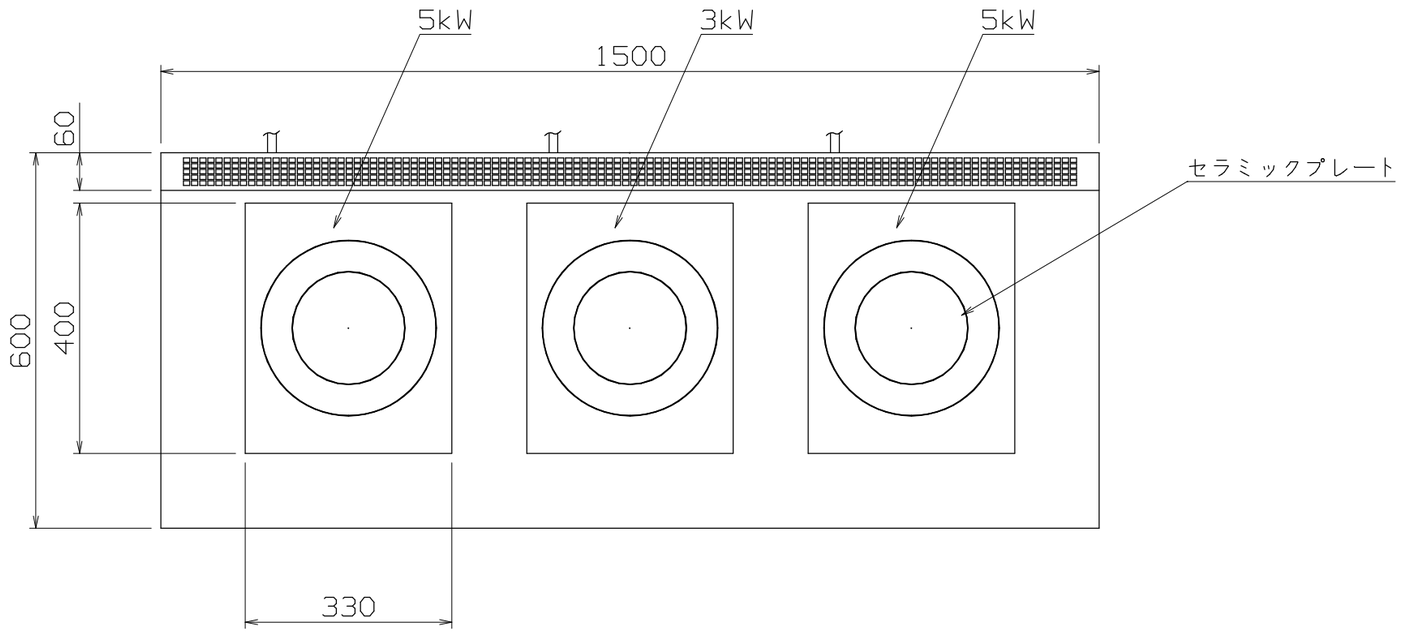

仕様

定格電圧	3Ø 200V
定格消費電力	5.0kWx2 3.0kWx1
電源容量	6.0kVAx2 3.6kVAx1
一次側最大電流値	15.2Ax2 9.1Ax1
漏電ブレーカー	漏電ブレーカーは，高調波誤動作対策品で下記容量のものを御使用下さい。
推奨ブレーカー容量	定格電流：30Ax2 20Ax1 感度電流：30mA
電源電線	接地3P-20A 引掛プラグ付 2mx3
アース線	電源電線に含む

本体

トッププレート	SUS304 t1.2 #4
外装	SUS430 t1.0 #4

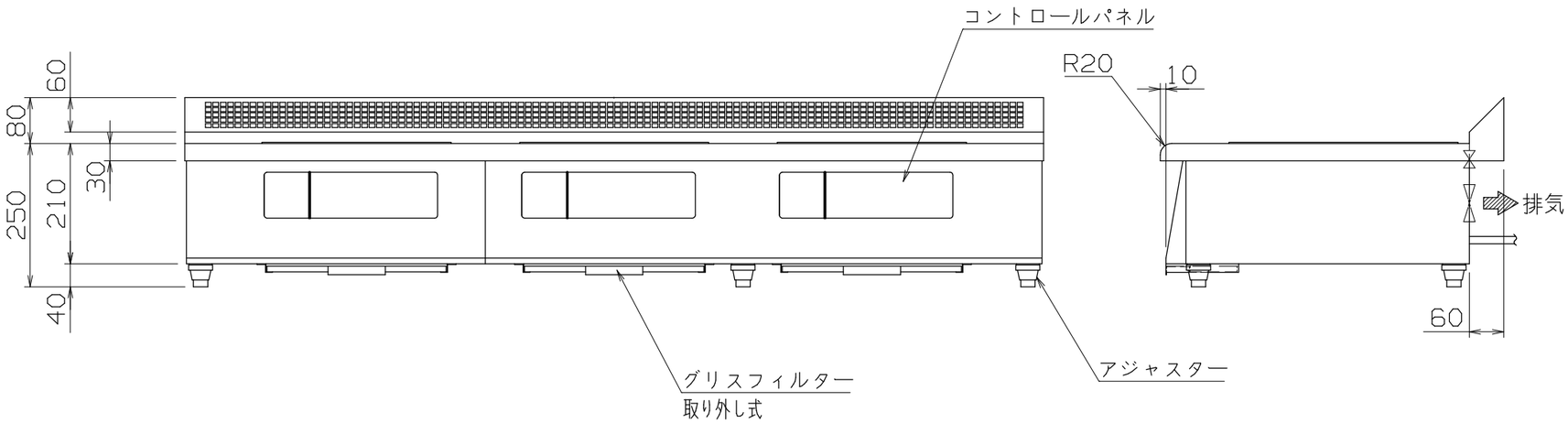

MIR-2535TA-N

改定 CHANGE			
	A	2018-11-15	G

コンセント形状

第三角法	DIMENSION mm	尺度 SCALE 1:10 ~~NTS~~	作成日付 DATE 2008・8・20
NICHIWA ELECTRIC CORPORATION			
検認 APPROVED	設計 DESIGNED	照査 CHECKED	作成 DRAWN

IH調理器

1500x600x250

AD077248