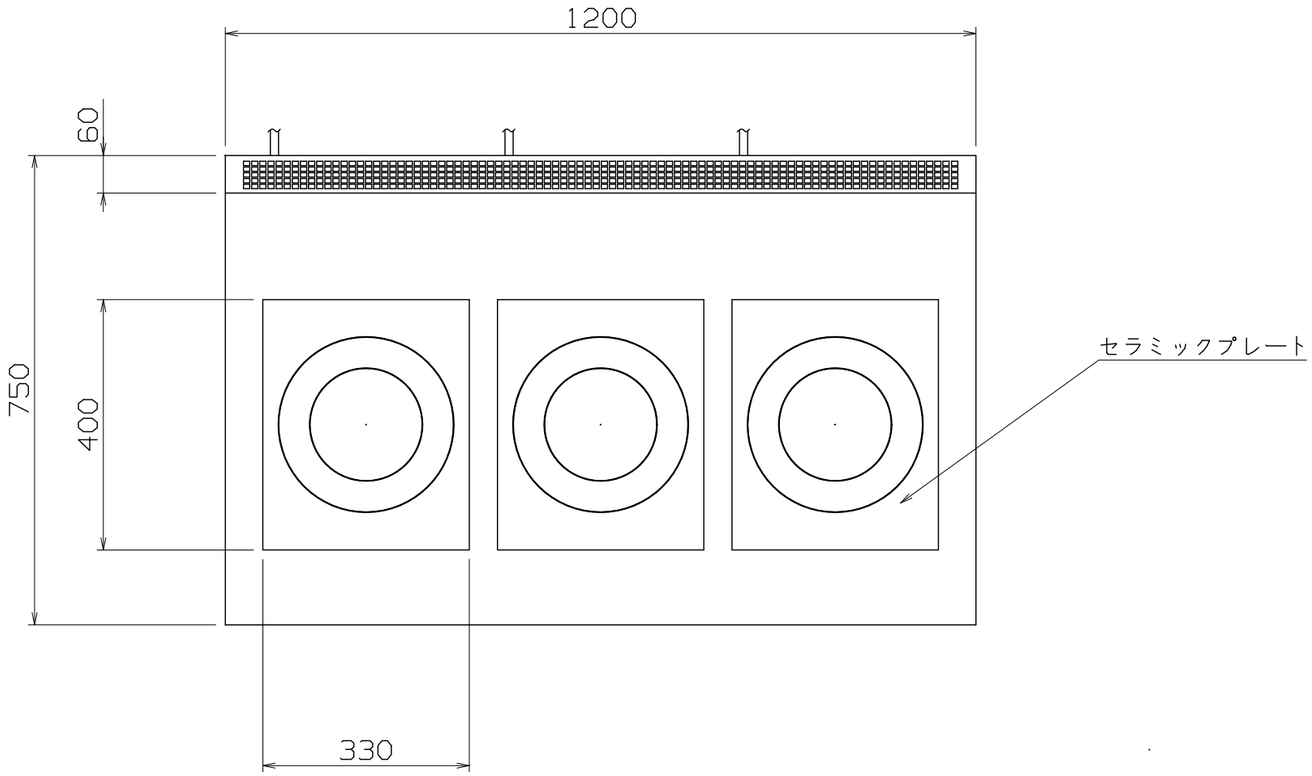

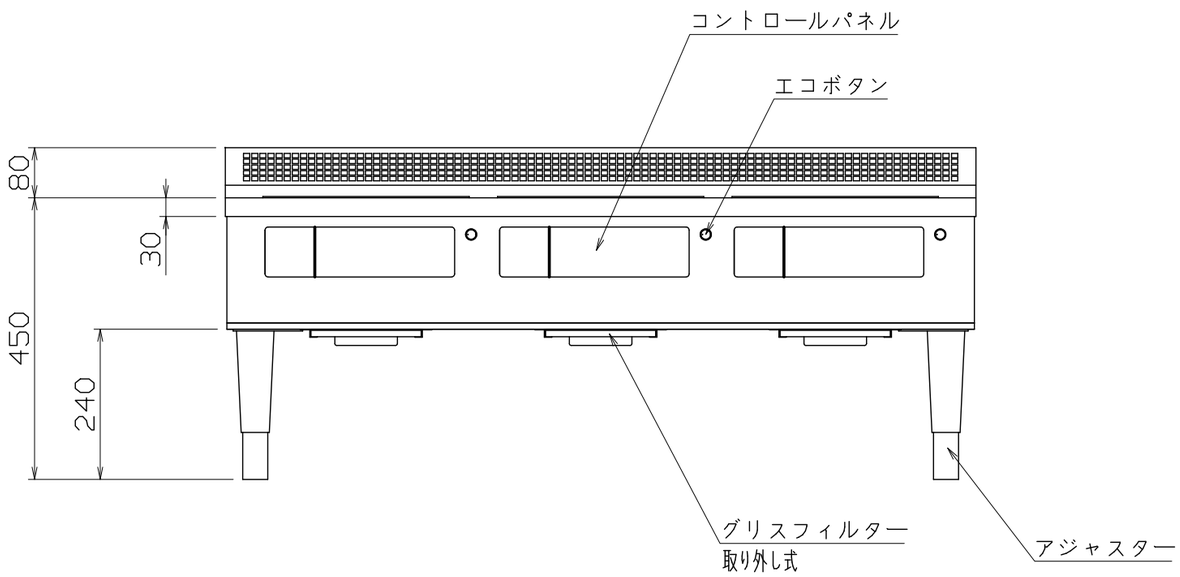

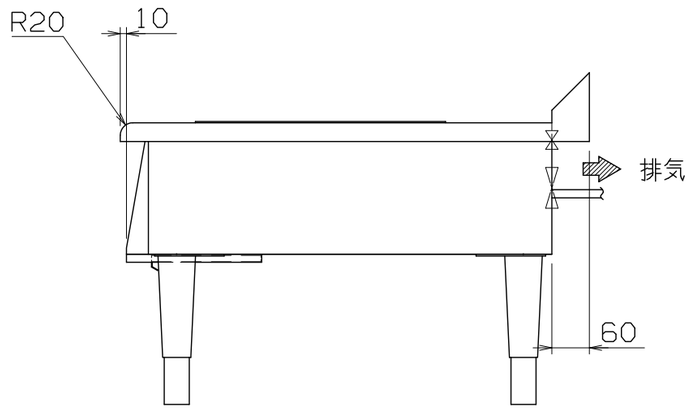

仕様

定格電圧	3Ø 200V
定格消費電力	5.0kWx3
電源容量	6.0kVAx3
一次側最大電流値	15.2Ax3
漏電ブレーカー	漏電ブレーカーは，高調波誤動作対策品で下記容量のものを御使用下さい。
推奨ブレーカー容量	定格電流：30Ax3　感度電流：30mA
電源電線	接地3P-20A　引掛プラグ付　2mx3
アース線	電源電線に含む

本体

トッププレート	SUS304　t1.2　#4
外装	SUS430　t1.0　#4

MIR-1555LB-NE

改定 CHANGE	A	2018-11-16	D

コンセント形状

第三角法	DIMENSION mm	尺度 SCALE 1:10 ~~NTS~~	作成日付 DATE 2011・07・07
NICHIWA ELECTRIC CORPORATION			
検認 APPROVED	設計 DESIGNED	照査 CHECKED	作成 DRAWN

IH調理器

1200x750x450

AD077328