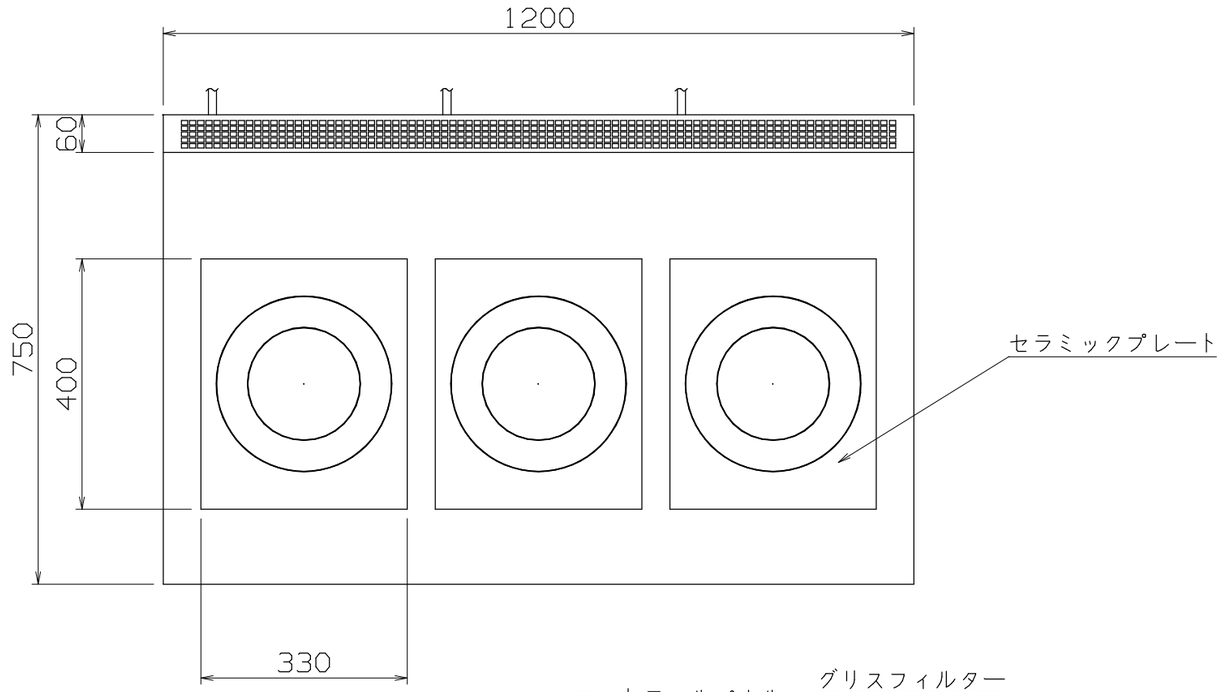

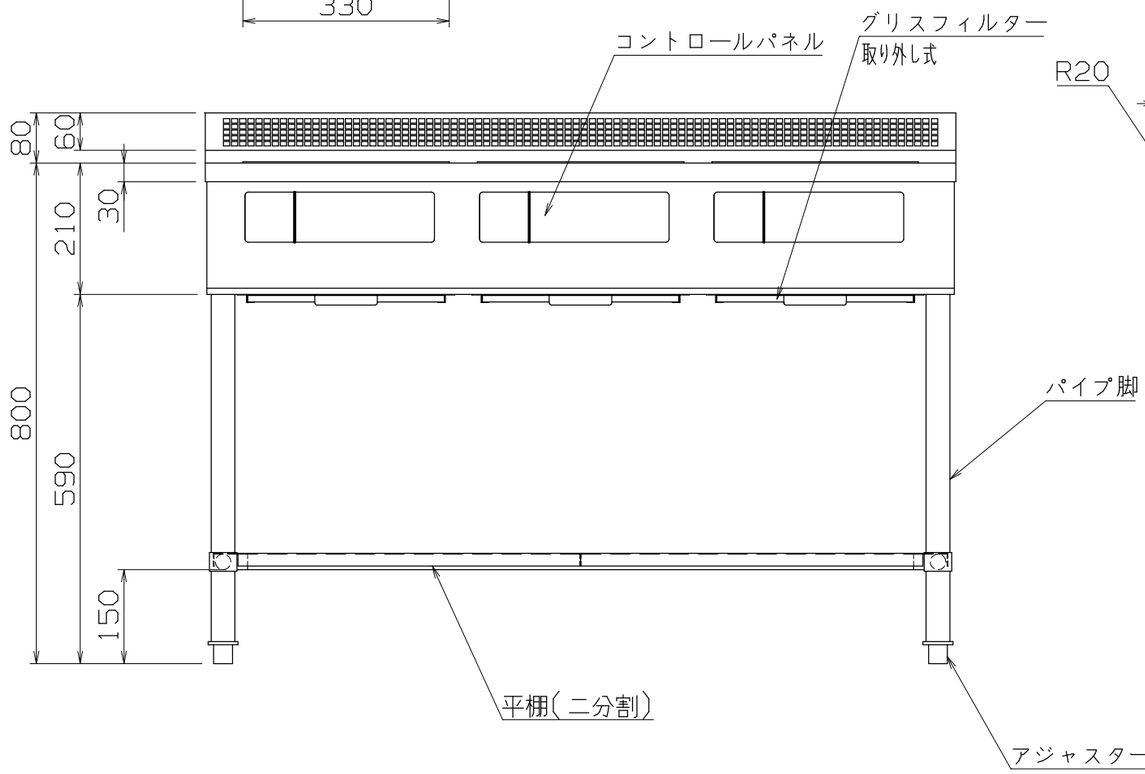

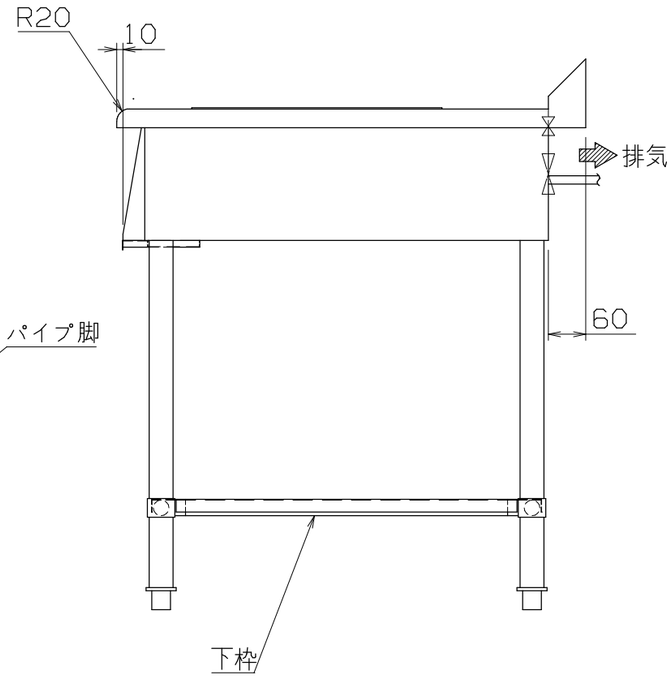

仕様

定格電圧	3Ø 200V
定格消費電力	3.0kWx3
電源容量	3.6kVAx3
一次側最大電流値	9.1Ax3
漏電ブレーカー	漏電ブレーカーは，高調波誤動作対策品で下記容量のものを御使用下さい。
推奨ブレーカー容量	定格電流：20Ax3　感度電流：30mA
電源電線	接地3P-20A 引掛プラグ付 2mx3
アース線	電源電線に含む

本体

トッププレート	SUS304 t1.2 #4
外装	SUS430 t1.0 #4

MIR-1333SB-N

改定 CHANGE			
	A	2018-11-15	G

コンセント形状

第三角法 | DIMENSION mm | 尺度 SCALE 1:10 ~~NTS~~ | 作成日付DATE 2008・7・16

NICHIWA ELECTRIC CORPORATION

検認 APPROVED	設計 DESIGNED	照査 CHECKED	作成 DRAWN

IH調理器

1200x750x800

AD077230