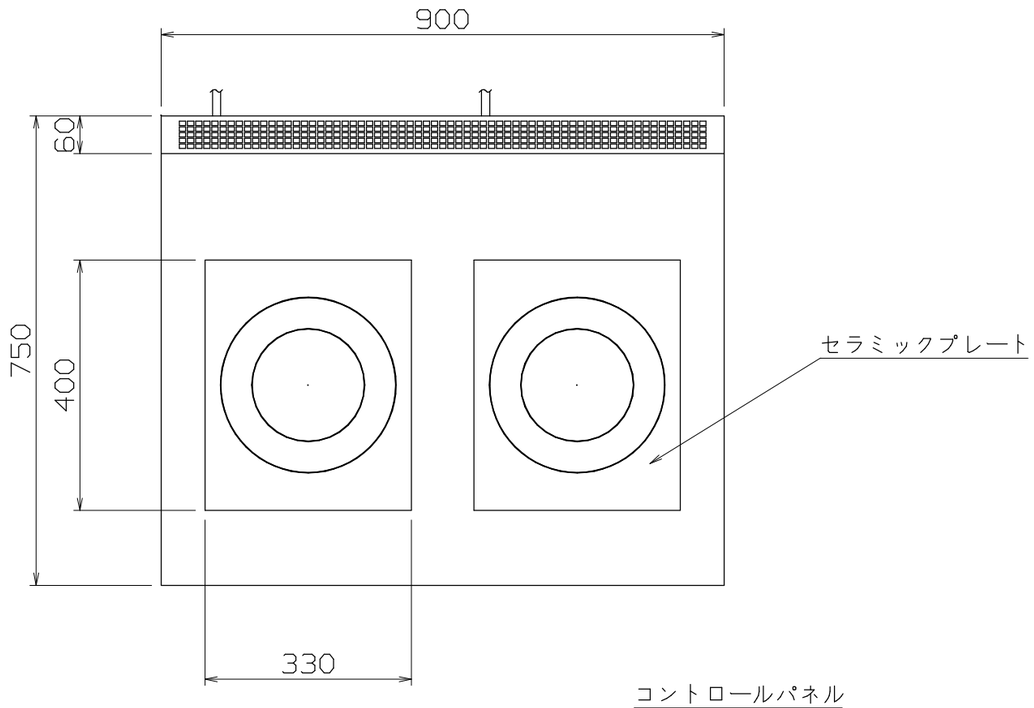

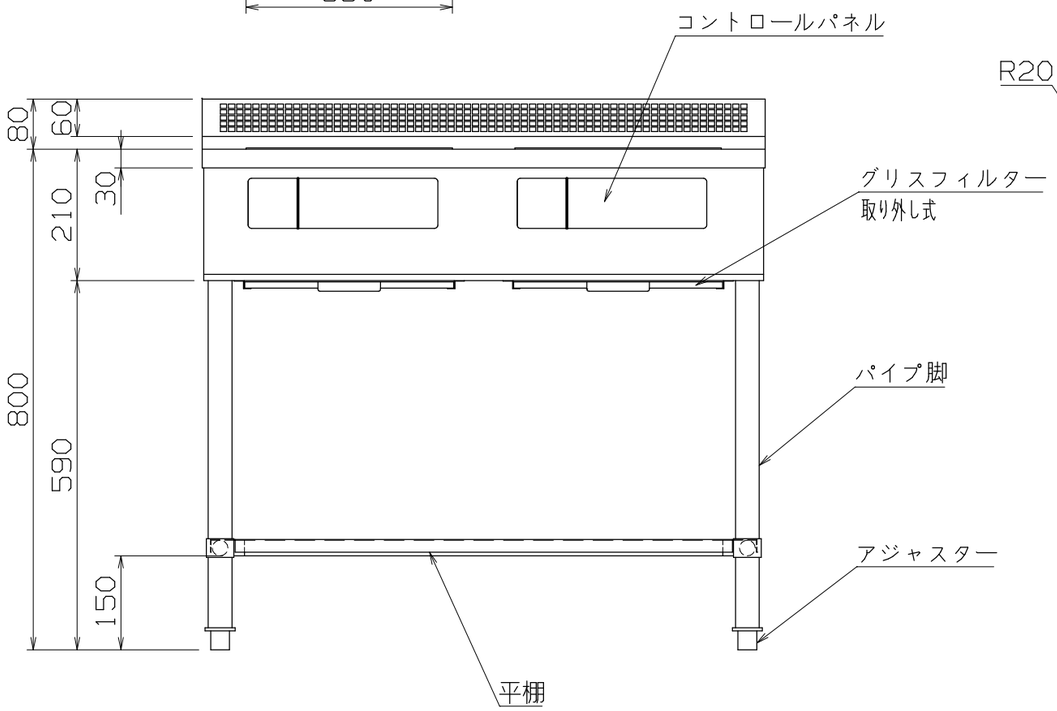

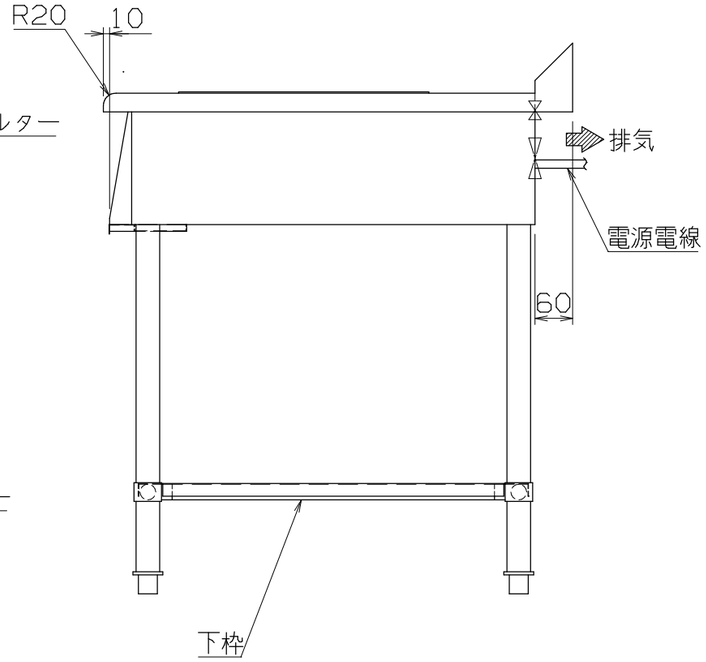

仕様

定格電圧	3Ø 200V
定格消費電力	5.0kWx2
電源容量	6.0kVAx2
一次側最大電流値	15.2Ax2
漏電ブレーカー	漏電ブレーカーは，高調波誤動作対策品で下記容量のものを御使用下さい。
推奨ブレーカー容量	定格電流：30Ax2　感度電流：30mA
電源電線	接地3P-20A 引掛プラグ付 2mx2
アース線	電源電線に含む

本体

トッププレート	SUS304 t1.2 #4
外装	SUS430 t1.0 #4

MIR-1055SB-N

改定 CHANGE	A	2018-11-15 G

コンセント形状

第三角法	DIMENSION mm	尺度 SCALE 1:10 ~~NTS~~	作成日付DATE 2008・7・14	IH調理器
NICHIWA ELECTRIC CORPORATION				900x750x800
検認 APPROVED	設計 DESIGNED	照査 CHECKED	作成 DRAWN	AD077229