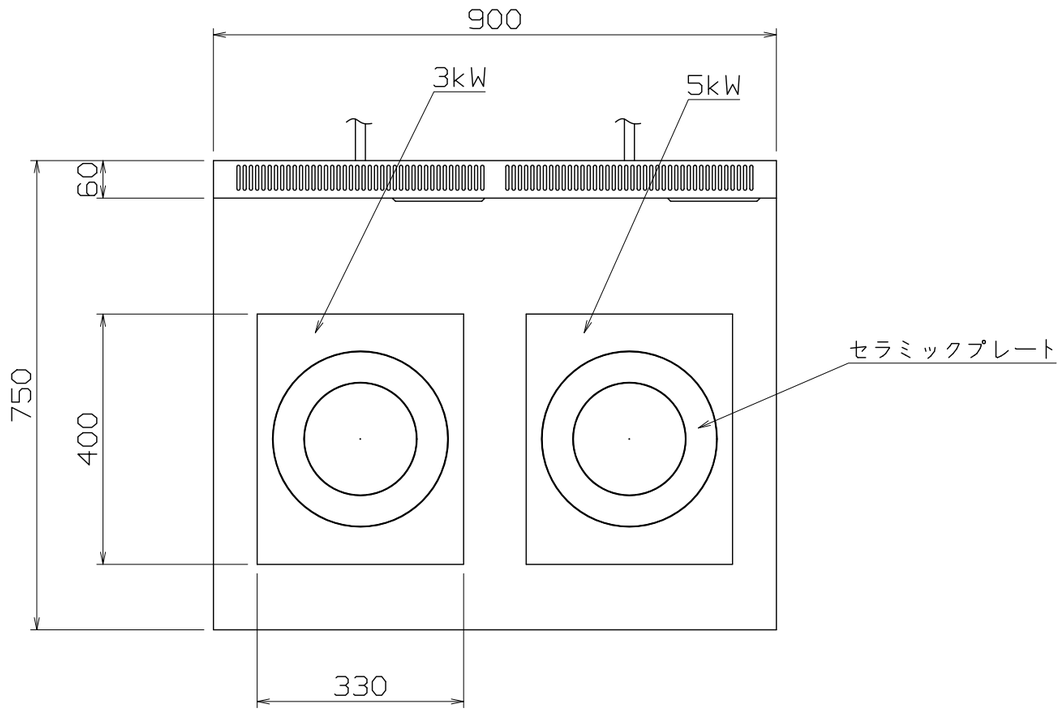


仕様

| | |
|---|---|
| 定格電圧 | 3Ø 200V |
| 定格消費電力 | 3.0kW 5.0kW |
| 電源容量 | 3.6kVAx1 6.0kVAx1 |
| 一次側最大電流値 | 9.1Ax1 15.2Ax1 |
| 漏電ブレーカー | 漏電ブレーカーは，高調波誤動作対策品で下記容量のものを御使用下さい。 |
| 推奨ブレーカー容量 | 定格電流：20A 30A<br>感度電流：30mA |
| 電源電線 | 接地3P-20A 引掛プラグ付 2mx2 |
| アース線 | 電源電線に含む |

本体

| | |
|---|---|
| トッププレート | SUS304 t1.2 #4 |
| 外装 | SUS430 t1.0 #4 |
| オプション | 温調センサー |

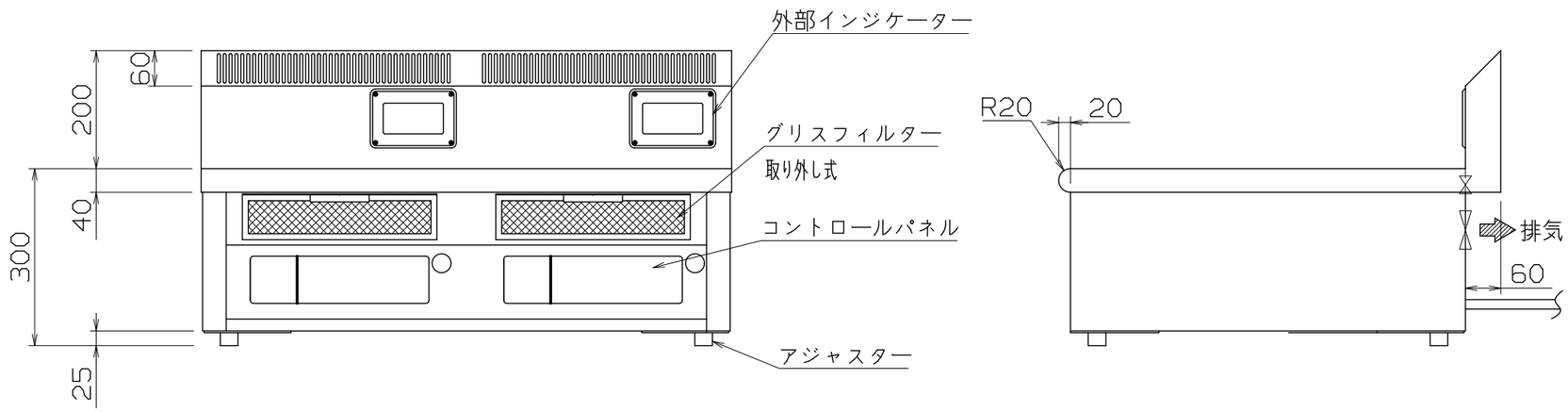


MIR-1035TB

| | | | | | |
|---|---|---|---|---|---|
| 改定 CHANGE | A | J | コンセント形状 | 第三角法 | DIMENSION mm | 尺度 SCALE 1:10 ~~NTS~~ | 作成日付 DATE 2002・5・29 | IH調理器 |
| D1-0079 | | 2018-11-22 | | NICHIWA ELECTRIC CORPORATION | | | | 900x750x300 |
| | | | | 検認 APPROVED | 設計 DESIGNED | 照査 CHECKED | 作成 DRAWN | AD077064 |