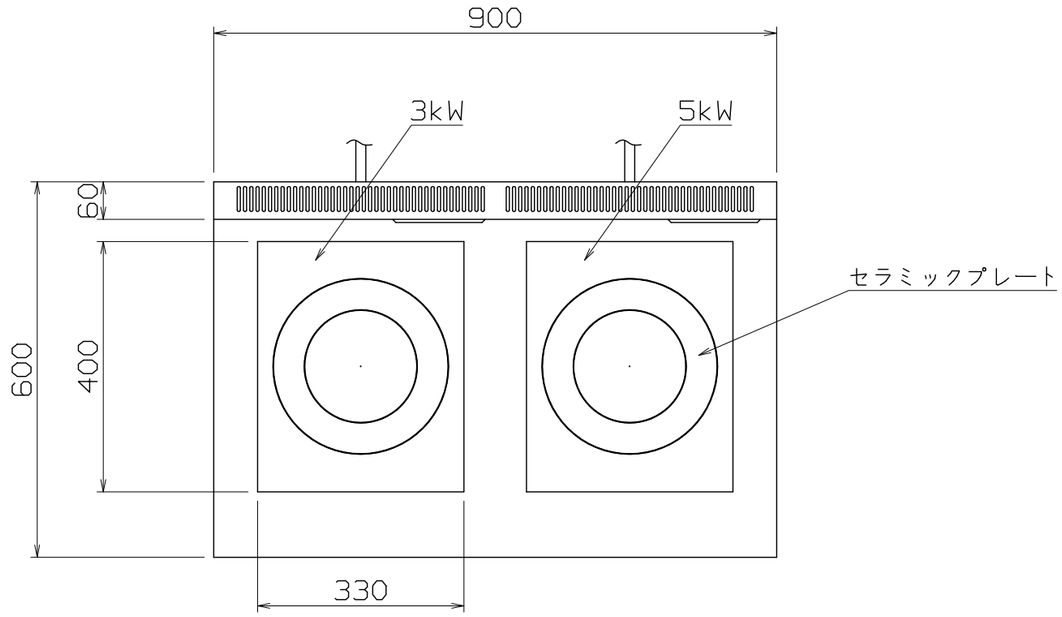

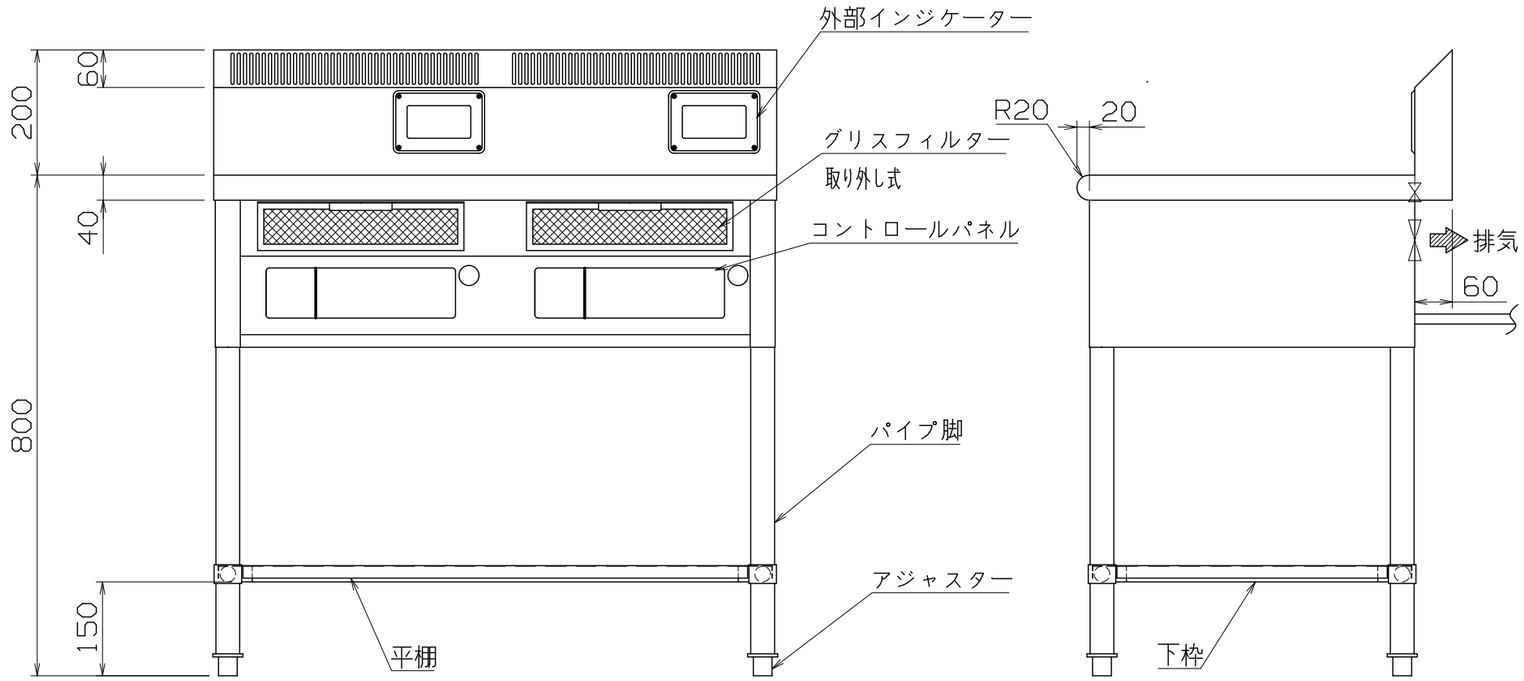

仕様

定格電圧	3Ø 200V
定格消費電力	3.0kW 5.0kW
電源容量	3.6kVAx1 6.0kVAx1
一次側最大電流値	9.1Ax1 15.2Ax1
漏電ブレーカー	漏電ブレーカーは，高調波誤動作対策品で下記容量のものを御使用下さい。
推奨ブレーカー容量	定格電流：20A 30A 感度電流：30mA
電源電線	接地3P-20A 引掛プラグ付 2mx2
アース線	電源電線に含む

本体

トッププレート	SUS304 t1.2 #4
外装	SUS430 t1.0 #4
オプション	温調センサー

MIR-1035SA

改定 CHANGE			
D1-0079	A	K	2019-11-11

コンセント形状

第三角法 | DIMENSION mm | 尺度 SCALE 1:10 ~~NTS~~ | 作成日付DATE 2002・5・29

NICHIWA ELECTRIC CORPORATION

検認 APPROVED	設計 DESIGNED	照査 CHECKED	作成 DRAWN

IH調理器

900x600x800

AD077073