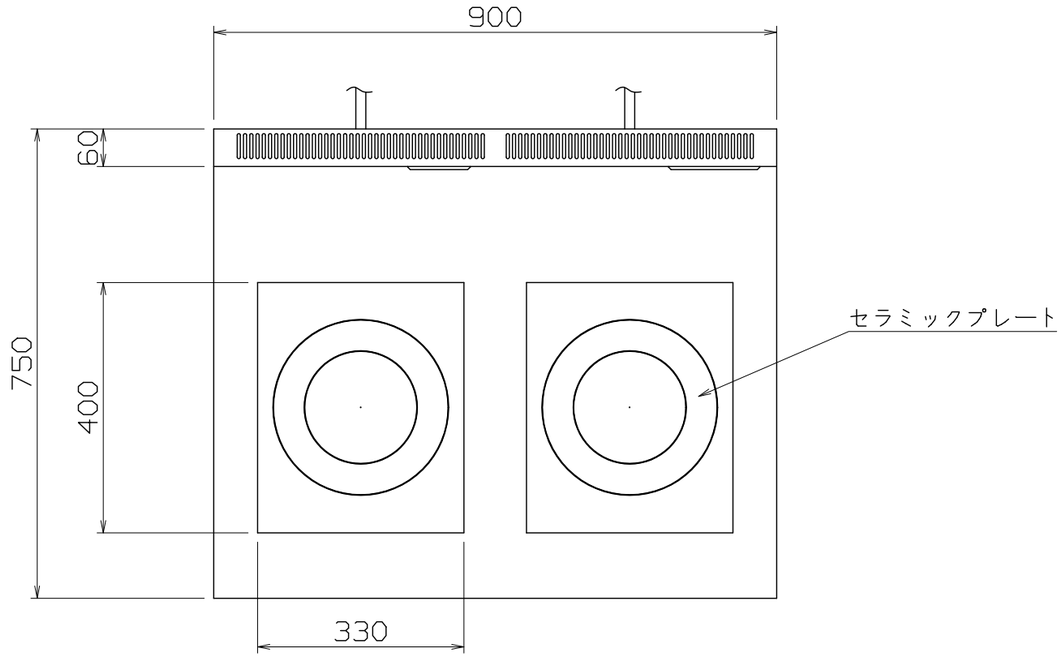

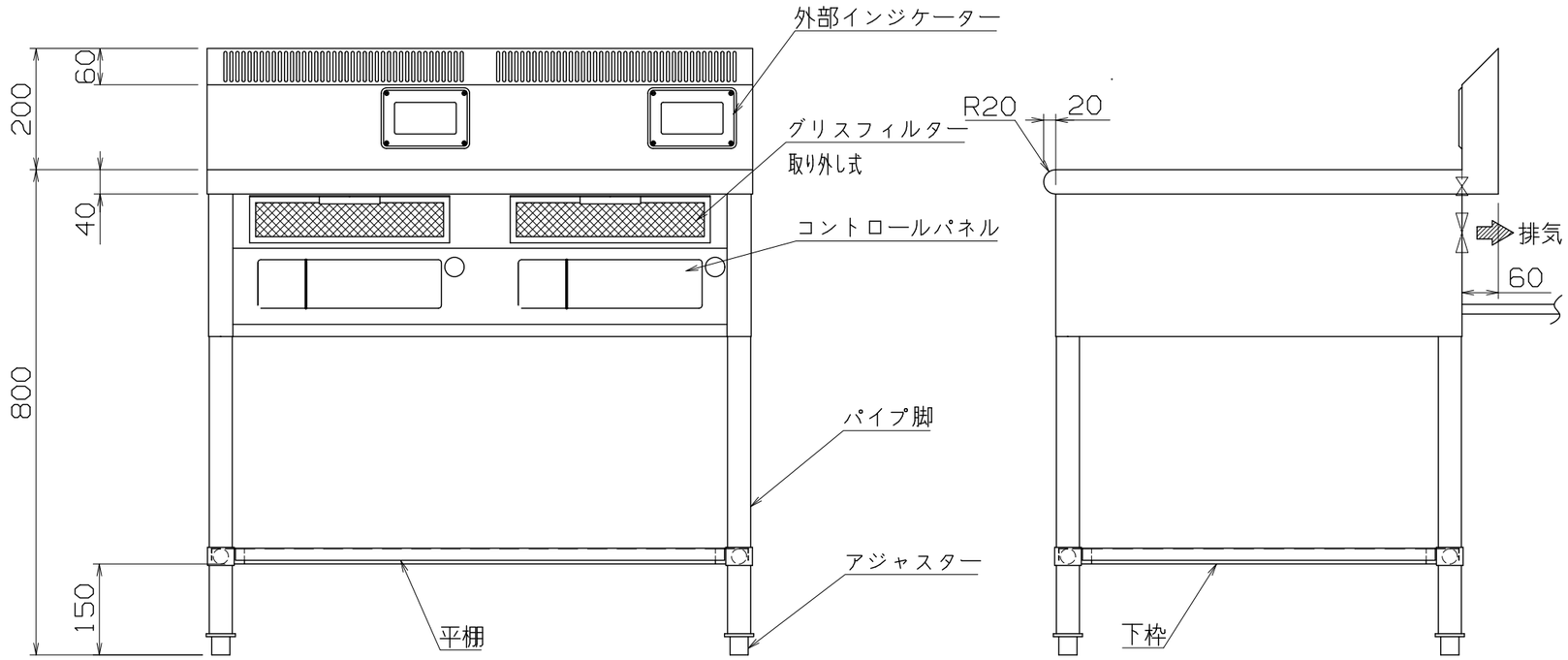

仕様

定格電圧	3Ø 200V
定格消費電力	3.0kWx2
電源容量	3.6kVAx2
一次側最大電流値	9.1Ax2
漏電ブレーカー	漏電ブレーカーは，高調波誤動作対策品で下記容量のものを御使用下さい。
推奨ブレーカー容量	定格電流：20Ax2　感度電流：30mA
電源電線	接地3P-20A 引掛プラグ付 2mx2
アース線	電源電線に含む

本体

トッププレート	SUS304 t1.2 #4
外装	SUS430 t1.0 #4
オプション	温調センサー

MIR-1033SB

改定 CHANGE	A	K	コンセント形状	第三角法	DIMENSION mm	尺度 SCALE 1:10 ~~NTS~~	作成日付DATE 2002・5・29	IH調理器
D1-0079		2019-11-11		NICHIWA ELECTRIC CORPORATION				900x750x800
				検認 APPROVED	設計 DESIGNED	照査 CHECKED	作成 DRAWN	AD077079