No.	品　名 NAME	台数 QUANTITY	型　式 MODEL　．　寸　法 DIMENSION
	スーパージャンボバーナー		MG－9RJ

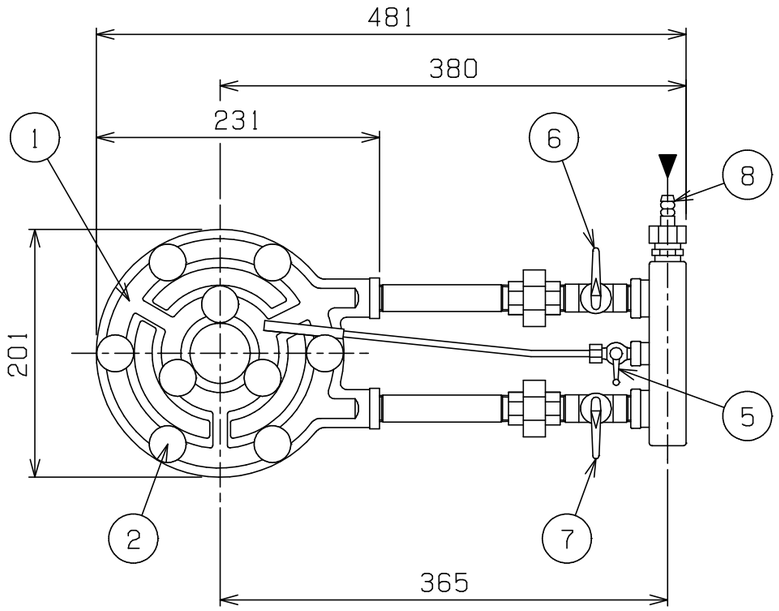

種　類		レンジ用（ジャンボ）
ガス消費量	都市ガス	１７．４kW（１５，０００kcal／h）
	ＬＰガス	１７．４kW（１．２５kg／h）
ガス接続口	都市ガス	１３mm（ゴム管口）または１５Ａ（R１／２）
	ＬＰガス	１５Ａ（R１／２）
バーナー種類		独立混合管バーナー
製品重量		６．１kg

※　ガス種１３Ａ，１２Ａの場合、ガス接続口は１３mm（ゴム管口）

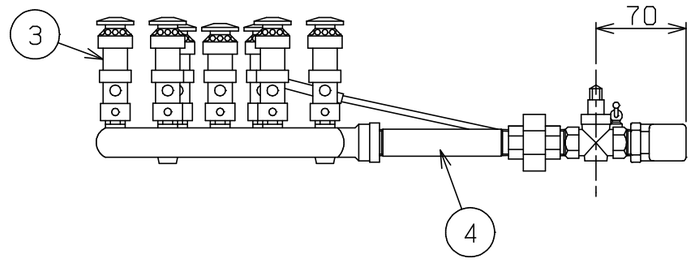

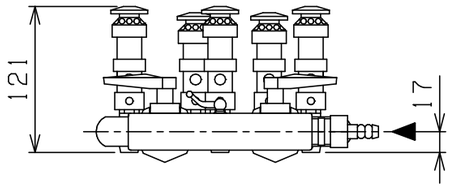

部番	品　名	材　質	備　考
1	バーナー本体	FC	銀塗装
2	火　口	SUM	クロムメッキ仕上
3	混合管	C3604	
4	接続ニップル	SGP	ℓ＝１２５
5	パイロットコック	C3604	クロムメッキ仕上
6	内輪用ガスコック	YBsC	クロムメッキ仕上
7	外輪用ガスコック	YBsC	クロムメッキ仕上
8	ガス接続口		

※　設置上の注意　熱機器の設置については安全の為、消防法の設置基準に従って設置してください。

※　改善の為、仕様及び外観を予告なしに変更することがあります。

業務用総合厨房機器メーカー 株式会社マルゼン MARUZEN CO.,LTD.	変更事項 ALTERATION	尺度 SCALE 1/5	日付 DATE ・　・	図番 DRAWING No. 01652	工事名 TITLE	納品日 DATE OF DELIVERY
		検図 CHECK	設計 DESIGN	製図 DRAW	営業担当 CHARGE	図面名称 DRAWING CORD スーパージャンボバーナー	承認印 APPROVED

2014．2