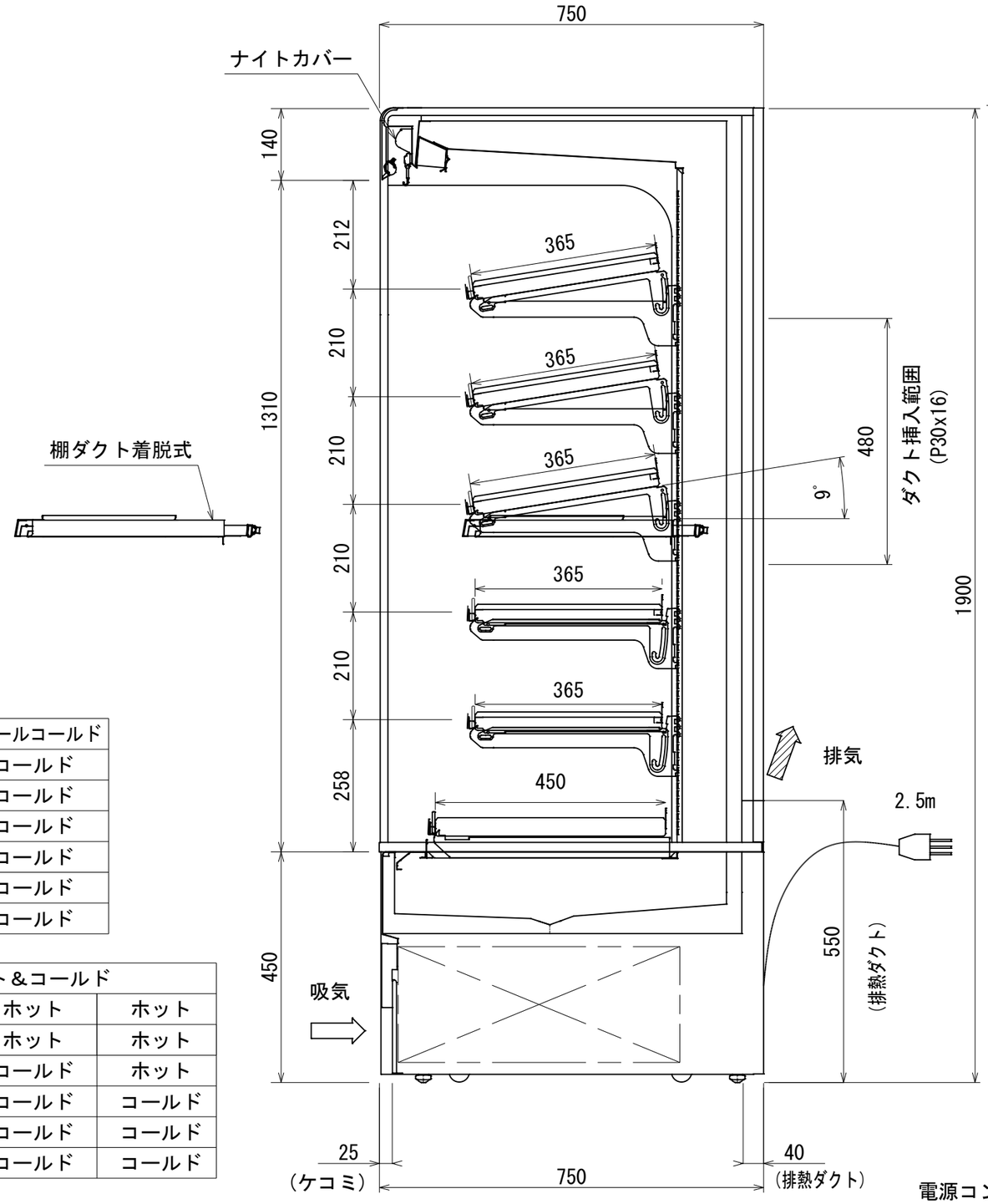

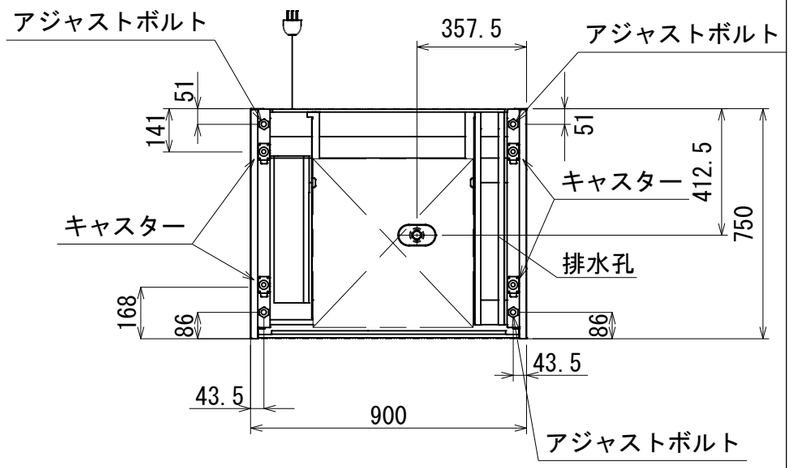

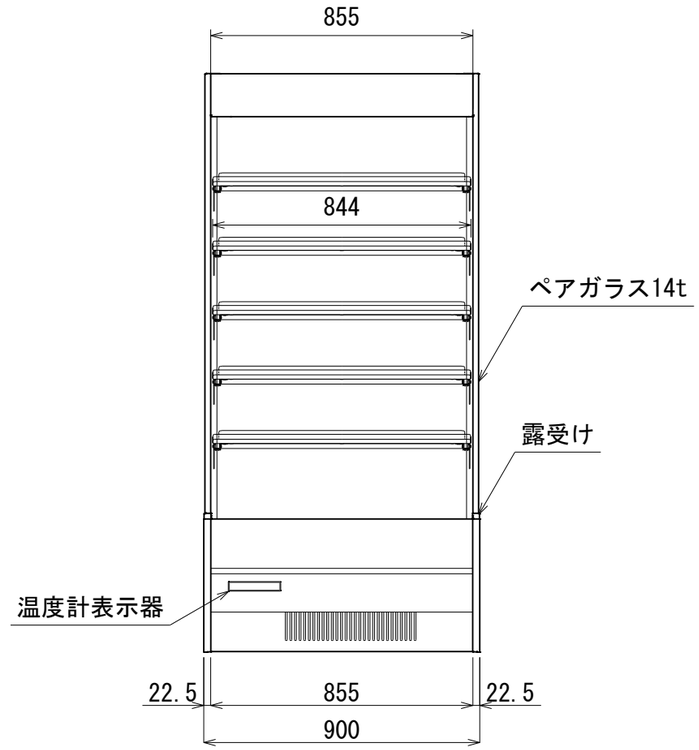

棚板許容最大積載質量（ｋｇ）	
棚板１枚当たり	30

棚ダクト取付は
棚1・2・3段目下のみ

使用パターン	オールホット	オールコールド
棚1段目	ホット	コールド
棚2段目	ホット	コールド
棚3段目	ホット	コールド
棚4段目	ホット	コールド
棚5段目	ホット	コールド
底板	ホット	コールド

使用パターン	ホット＆コールド		
棚1段目	ホット	ホット	ホット
棚2段目	コールド	ホット	ホット
棚3段目	コールド	コールド	ホット
棚4段目	コールド	コールド	コールド
棚5段目	コールド	コールド	コールド
底板	コールド	コールド	コールド

電源コンセント形状

※1 外気条件　温度 15～27℃　湿度 70%　周囲風速 0.2 m/s以下
上記の設置条件を超える場合は、排水処理が必要となります。
目安：25℃80%（梅雨時期）は1日1回排水皿内の排水を捨てて下さい
※2 蒸発装置内の蒸発体は消耗品となります。
使用状況にもよりますが、目安として約2年で交換して下さい。
※3 背面側は排熱が排出されるため、周囲温度が高くなります。
周囲の商品陳列には十分注意してください
※4 仕様及び外観については改良のため予告なく変更する事があります。

model name	CLIENT	No.	DATE	SCALE
MEK-33TKTA5S		TS3-50546-2	2025/07/11	S=1:20