No.	品　名 NAME	型　式 MODEL	寸　法 DIMENSION	台数 QUANTITY
	ベーカーシェフ　ミニデッキオーブン（Mシリーズ）	MBDO－5ME	700×800×445	

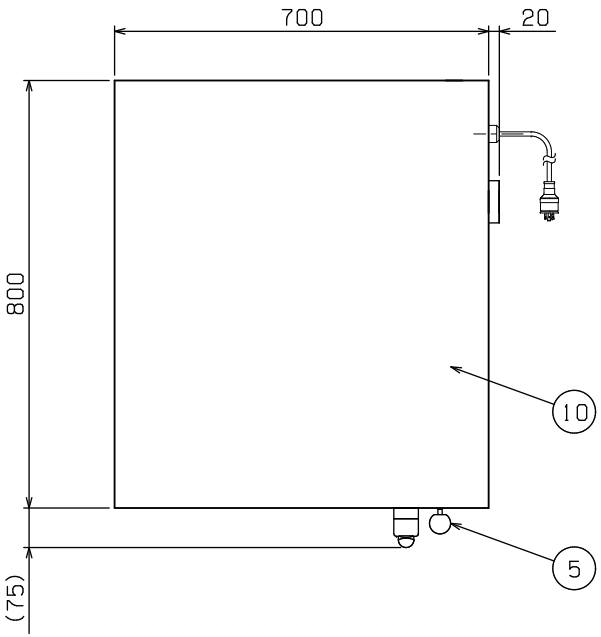

コンセント形状

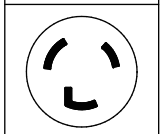

オーブン扉開時寸法

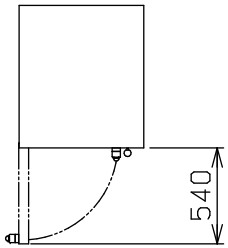

種　類	スタンダードタイプ
オーブン庫内有効寸法	460（W）×650（D）×170（H）
天板収納枚数	欧州天板（400×300）：横差2枚 又は 六取天板及び欧州天板（400×600）：縦差1枚
定格電源	単相　200V　50／60Hz　2．7kVA
定格消費電力	2．7kW
必要手元開閉器容量	20A
安全装置	過熱防止装置
製品重量	90kg
天板外形寸法	欧州天板（400×300） 欧州天板（400×600） 六取天板（390×540）
付属品	耐熱手袋（1セット），連結金具（4）

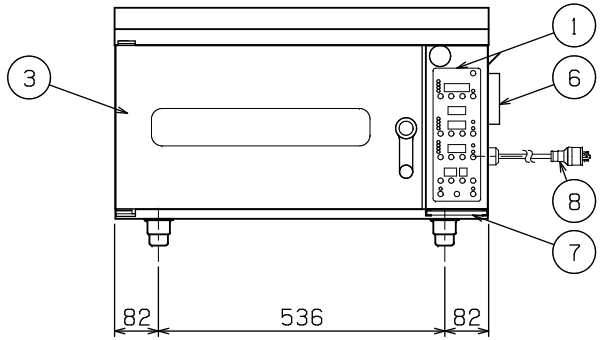

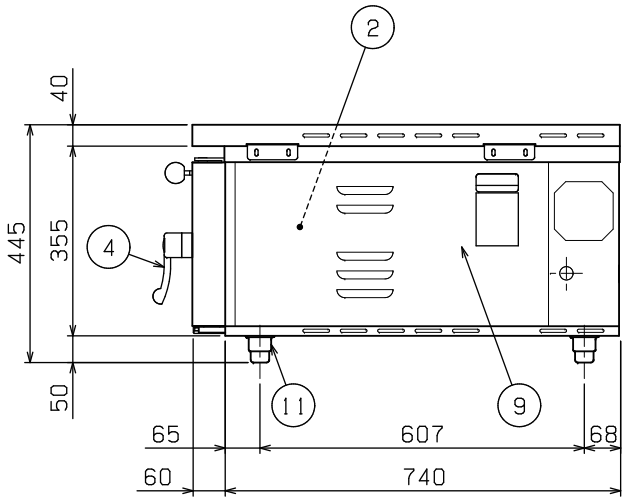

部番	品　名	材　質	備　考
1	操作パネル	SUS430	ルビーレッド焼付塗装
2	オーブン庫内	SUS430	
3	オーブン扉	SUS430	No．4仕上　耐熱ガラス付
4	扉取手	樹　脂	
5	排気レバー	樹　脂	φ32
6	排気口	SUS430	No．4仕上
7	フィルター	ポリプロピレン	
8	電源コード		2m　接地2P　20A引掛プラグ付
9	本　体	SUS430	No．4仕上
10	トップパネル	SUS430	No．4仕上
11	アジャスト	SUS304	調整幅：0～＋10㎜

※　設置上の注意　熱機器の設置については安全の為、消防法の設置基準に従って設置してください。

※　改善の為、仕様及び外観を予告なしに変更することがあります。

業務用総合厨房機器メーカー 株式会社マルゼン MARUZEN CO. LTD.	変更事項 ALTERATION	尺度 SCALE A3：1/10	日付 DATE	図番 DRAWING No. 06930	工事名称 TITLE	納品日 DATE OF DELIVERY
		検図 CHECK	設計 DESIGN	製図 DRAW	営業担当 CHARGE	図面名称 DRAWING CORD ベーカーシェフ　ミニデッキオーブン（Mシリーズ）	No．

2023．8

No.	品　名 NAME	型　式 MODEL	寸　法 DIMENSION	台数 QUANTITY
	ベーカーシェフ　ミニデッキオーブン（Mシリーズ）	MBDO－5MEL	700×800×445	

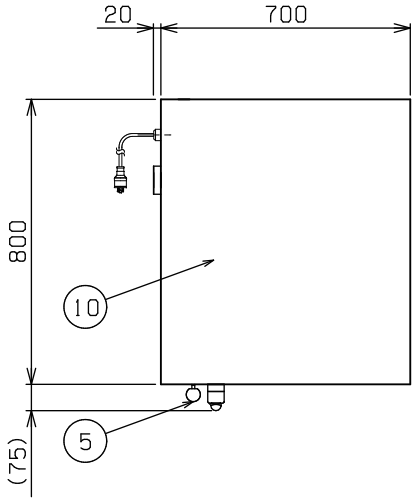

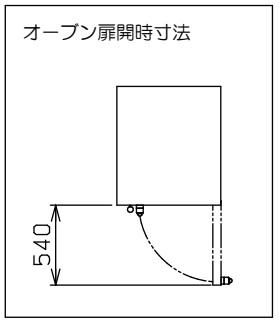

種　類	スタンダードタイプ　逆扉仕様
オーブン庫内有効寸法	460（W）×650（D）×170（H）
天板収納枚数	欧州天板（400×300）：横差2枚 又は 六取天板及び欧州天板（400×600）：縦差1枚
定格電源	単相　200V　50／60Hz　2．7kVA
定格消費電力	2．7kW
必要手元開閉器容量	20A
安全装置	過熱防止装置
製品重量	90kg
天板外形寸法	欧州天板（400×300） 欧州天板（400×600） 六取天板（390×540）
付属品	耐熱手袋（1セット），連結金具（4）

部番	品　名	材　質	備　考
1	操作パネル	SUS430	ルビーレッド焼付塗装
2	オーブン庫内	SUS430	
3	オーブン扉	SUS430	No．4仕上　耐熱ガラス付
4	扉取手	樹　脂	
5	排気レバー	樹　脂	φ32
6	排気口	SUS430	No．4仕上
7	フィルター	ポリプロピレン	
8	電源コード		2m　接地2P　20A引掛プラグ付
9	本　体	SUS430	No．4仕上
10	トップパネル	SUS430	No．4仕上
11	アジャスト	SUS304	調整幅：0～＋10㎜

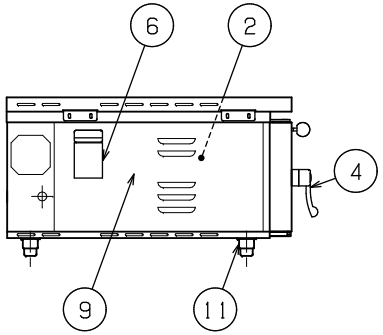

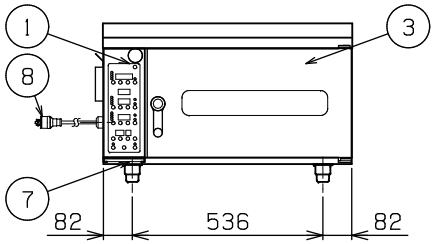

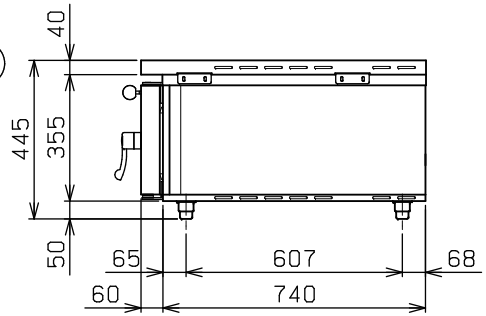

※　設置上の注意　熱機器の設置については安全の為、消防法の設置基準に従って設置してください。
※　改善の為、仕様及び外観を予告なしに変更することがあります。

業務用総合厨房機器メーカー 株式会社マルゼン MARUZEN CO. LTD.	変更事項 ALTERATION	尺度 SCALE A3：1/15	日付 DATE	図番 DRAWING No. 09631	工事名称 TITLE	納品日 DATE OF DELIVERY
		検図 CHECK	設計 DESIGN	製図 DRAW	営業担当 CHARGE	図面名称 DRAWING CORD ベーカーシェフ　ミニデッキオーブン（Mシリーズ）	No．

2023．8