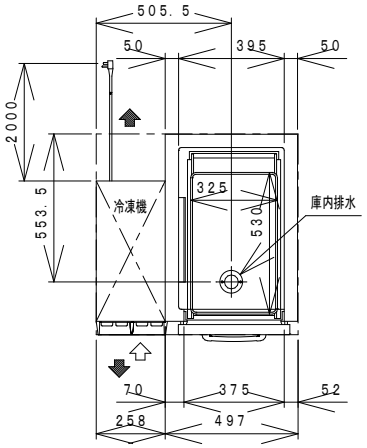

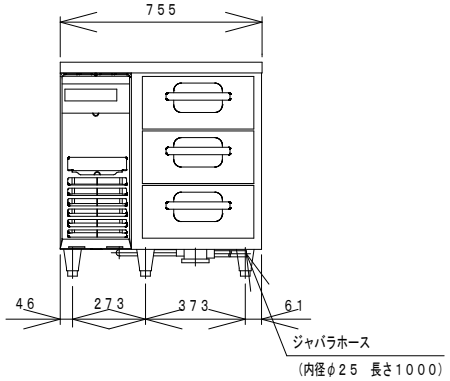

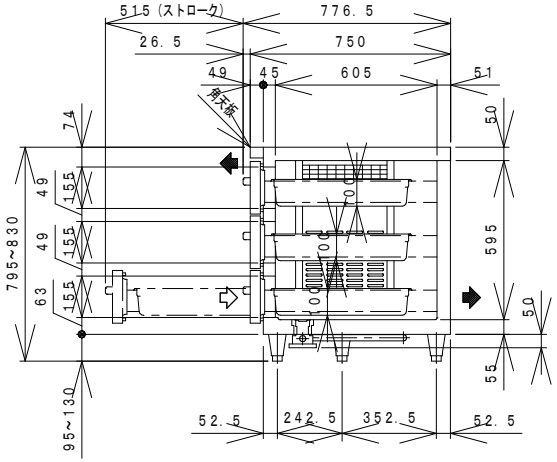

品名		ドロワーテーブル冷蔵庫
機種名		ＬＤＷ－０８０ＲＭ
寸法	外形（mm）（幅×奥行×高さ）	７５５×７５０×８００
	内形（mm）（幅×奥行×高さ）	３９５×６０５×５９５
定格内容積（Ｌ）		１２３
製品質量（ｋｇ）		８０
材質	外装	正面・側面　ステンレス鋼板 背面・底面　亜鉛鉄板　　天板　ステンレス鋼板
	内装	ステンレス鋼板
	扉	外面　ステンレス鋼板　クリアコーティング 裏面　樹脂成形品　マグネット式３枚
	断熱材	硬質発泡ポリウレタン
	自在棚	――――――
冷却性能　周囲温度３０℃（無負荷）		－５～１０℃
冷却装置	圧縮機公称出力	７５W
	冷媒制御方法	キャピラリーチューブ
	凝縮器	フィンチューブ強制空冷式
	冷却器	フィンチューブ冷気強制循環式
	冷媒	Ｒ－１３４ａ
	温度制御	マイコン制御　デジタル温度表示
	霜取方式	マイコン制御ヒーターデフロスト
電源	適用ブレーカー	単相１００Ｖ　１０Ａ　５０／６０Ｈｚ
	適用コンセント	接地２Ｐ　１５Ａ　１２５Ｖ
	許容電圧範囲（Ｖ）	９０～１１０
電気特性	冷却時（５０／６０Ｈｚ）	運転電流（Ａ）　１．３／１．４
		始動電流（Ａ）　１２．２／１２．１
		消費電力（Ｗ）　１２０／１３０
		力　率（%）　９２／９３
	霜取時（５０／６０Ｈｚ）	運転電流（Ａ）　２．４／２．４
		消費電力（Ｗ）　２３４／２３４
使用周囲温度（℃）		５～３５
放熱量　５０／６０Ｈｚ		２８０／３３１W
脚・調節範囲		樹脂製、９５～１３０mm
付属品		ホテルパン１／１サイズ（深さ１００）３個 排水配管キット一式
その他		凝縮器フィルター

仕様・外観につきましては改良の為予告なく変更することがあります。

⇨ 吸込
➡ 吹出

コンセント形状

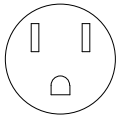

電源コンセントは必ず接地極付を使用すること

殿		整理Ｎｏ．
日付２０２０　・　１　・　２９	1／20	図面番号