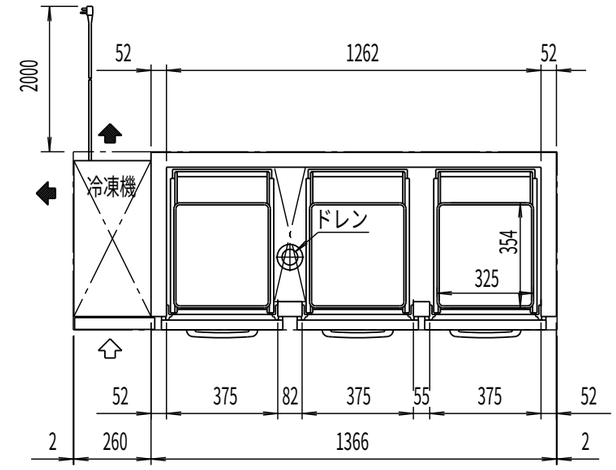

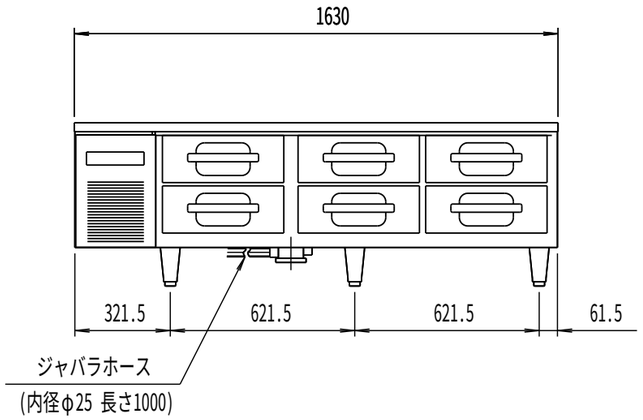

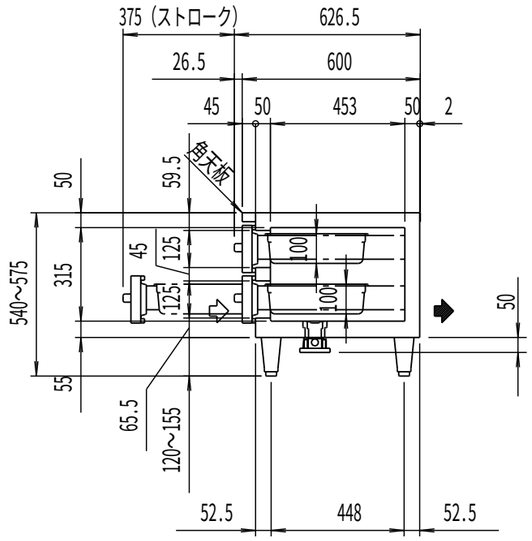

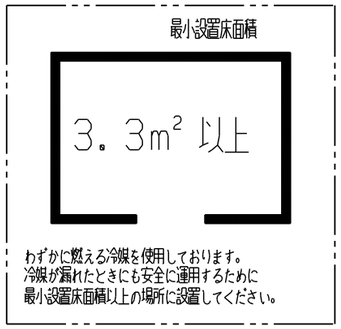

品名		ドロワーテーブル冷凍庫（受注生産品）	
機種名		LBC-166FX	
寸法	外形（㎜）（幅×奥行×高さ）	1630×600×550	
	内形（㎜）（幅×奥行×高さ）	1262×453×315	
有効内容積（L）		167	
製品質量（kg）		100	
材質	外装	正面・側面 ステンレス鋼板 背面・底面 亜鉛鉄板　天板 ステンレス鋼板 パネル　ステンレス鋼板　クリアコーティング	
	内装	ステンレス鋼板	
	扉	外面 ステンレス鋼板　クリアコーティング	
		裏面 樹脂成形品 マグネット式6枚	
	断熱材	硬質発泡ポリウレタン	
	自在棚	――――	
冷却性能 周囲温度30℃(無負荷)		-20℃以下	
冷却装置	圧縮機公称出力	450W	
	冷媒制御方法	キャピラリーチューブ	
	凝縮器	マイクロチャンネル強制空冷式	
	冷却器	フィンチューブ冷気強制循環式	
	冷媒	R1234ｙｆ	
	温度制御	マイコン制御 デジタル温度表示	
	霜取方式	マイコン制御ヒーターデフロスト	
電源	適用ブレーカー	単相100V 15A 50/60Hz	
	適用コンセント	2極接地極付き　15A 125V	
	許容電圧範囲(V)	90～110	
電気特性	冷却時（５０／６０Ｈｚ）	運転電流（A）	4.9/3.3
		始動電流（A）	34.3/35.9
		消費電力（W）	315/320
		力　率(%)	64/97
	霜取時（５０／６０Ｈｚ）	運転電流（A）	3.0/3.0
		消費電力（W）	297/297
使用周囲温度（℃）		5～35	
放熱量 50/60Hz		829/937W	
脚・調節範囲		樹脂製、120～155㎜	
付属品		ホテルパン1／3サイズ6個、排水配管キット一式	
その他		凝縮器フィルター	

仕様・外観につきましては改良の為予告なく変更することがあります。

⇨ 吸込
➡ 吹出

コンセント形状

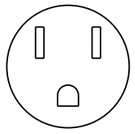

電源コンセントは必ず接地極付を使用すること

殿		整理No.
日付　・　・	1/20	図面番号