HOSHIZAKI

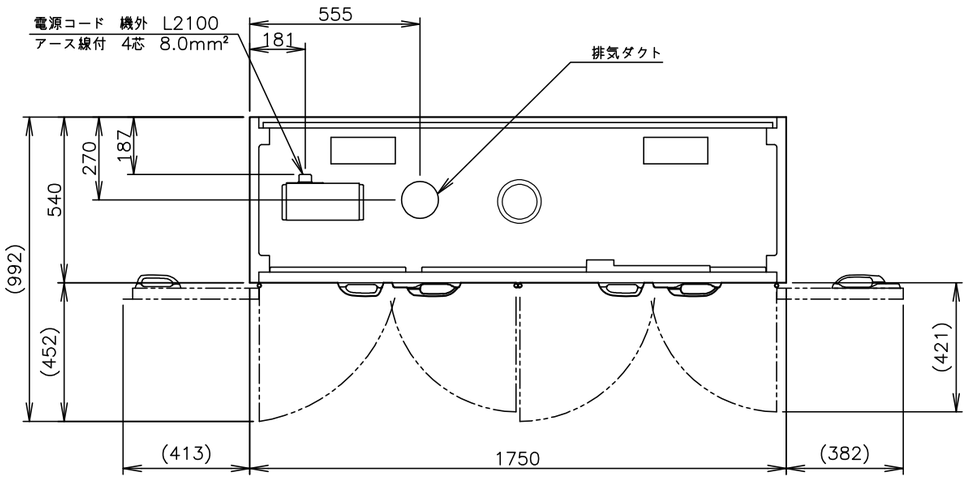

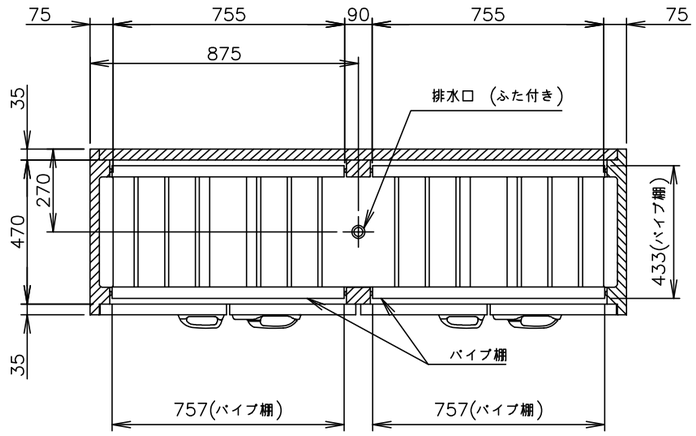

平面断面図

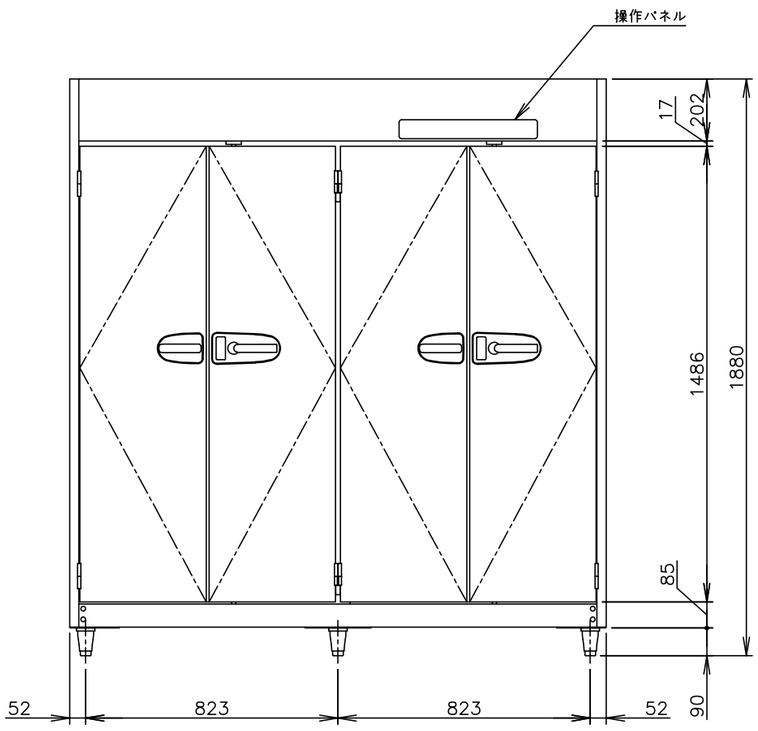

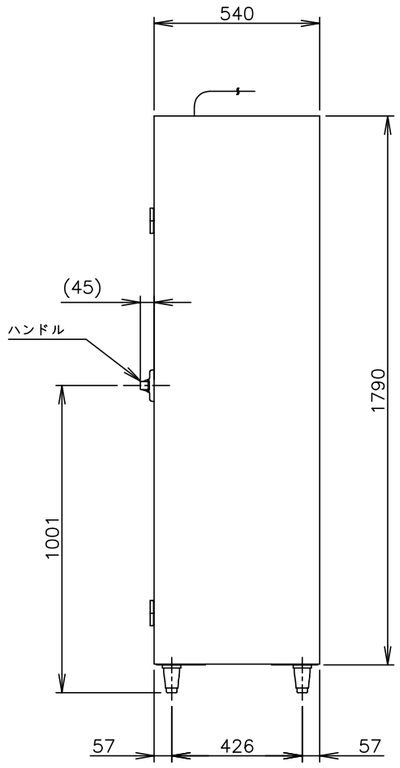

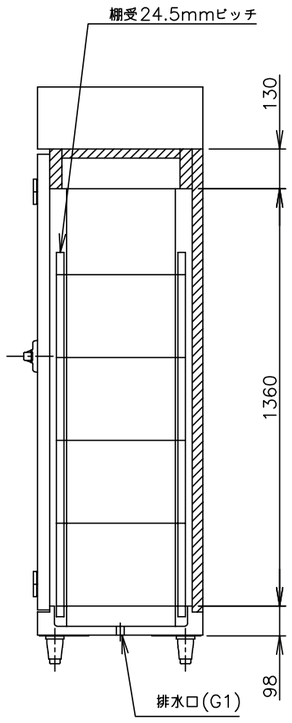

製品名	ホシザキ消毒保管庫
形名	HSB−20SC3
電源	三相200V　50/60Hz　容量8.6kVA(24.8A)
電流	運転電流　24.4/24.5A
消費電力	定格消費電力　8.28/8.38kW
電源コード	2.1m(アース線付、プラグ無)
食器カゴ寸法	幅360×奥行390×高さ200mm(推奨寸法：オプション)
カゴ収納数	20カゴ(4列5段)
外形寸法	幅1750×奥行540×高さ1880(～1910)mm
内形寸法	幅1600(開口幅755×2)×奥行470×高さ1360mm
外装	ステンレス鋼板、亜鉛鋼板(後板)
内装	ステンレス鋼板
扉	内外装ステンレス鋼板、観音開き(片面扉、ガード付シングルアクションハンドル)
断熱材	グラスウール
消毒乾燥方式	熱風強制対流式(自動開閉式排気ダンパ付) ファンモータ　250W、ヒータ　4.0kW×2
放熱量	1040/1060W
排水口	G1　(排水口ふた付)
庫内温度制御	マイコン制御(デジタル温度表示)50～90℃調節可能
消毒乾燥時間制御	マイコン制御(デジタル時間表示)5～180min調節可能
遅延運転時間制御	0～600min調節可能
電気回路保護	アース線
過昇防止保護	過昇防止サーモ(手動復帰)
脚	樹脂製90～120mm調整可能
棚	パイプ棚10ヶ、棚受40ヶ
製品質量	212kg　(梱包時　220kg)
梱包	簡易ダンボール梱包　幅1836×奥行660×高さ1946mm
オプション	転倒防止金具、食器カゴ
使用条件	周囲温度5～35℃　電圧変動：定格電圧の±10%以内

※仕様・外観につきましては、改良のため予告なく変更することがあります。

1. 設置条件について
   場所、電源等は取扱説明書・据付工事説明書に従って正しく行ってください。
   また、本体設置スペースは、設置条件により若干異なることがありますので、10mm程度余裕をとってください。
   (給排気スペース・配管スペース等は本体設置スペースとは別に確保が必要です。)
2. 元電源(過負荷保護付漏電遮断器)は現地手配です。
   元電源には必ず過負荷保護付漏電遮断器を取付けてください。
   過負荷保護付漏電遮断器の仕様は、定格電流40A、定格感度電流30mA、定格不動作電流7.5mA、動作時間0.1秒以内。
3. 定格特性値は、周囲温度30℃における電気用品技術基準にもとづく測定値です。
4. 消毒乾燥時間は、設定温度に到達後カウントされる時間です。(出荷時)
5. 製品コード：H195

ホシザキ消毒保管庫　HSB−20SC3

設計	製図	尺度	第3角法
2025.08.18	作成日	図番	改訂
改訂日	2025.07.07	D42748	1

1/20

この図面は印刷の都合上、尺度が正しく再現されていません。