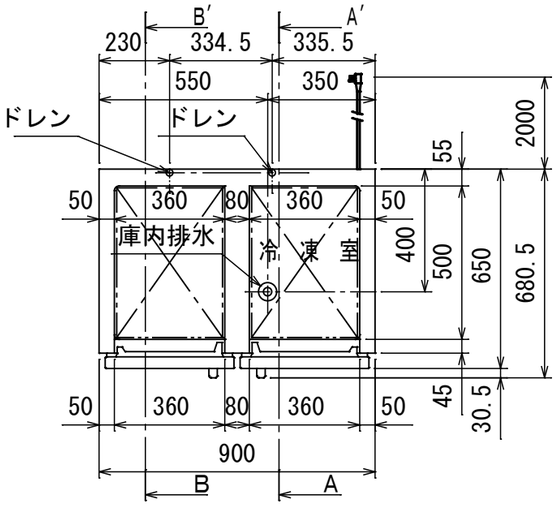

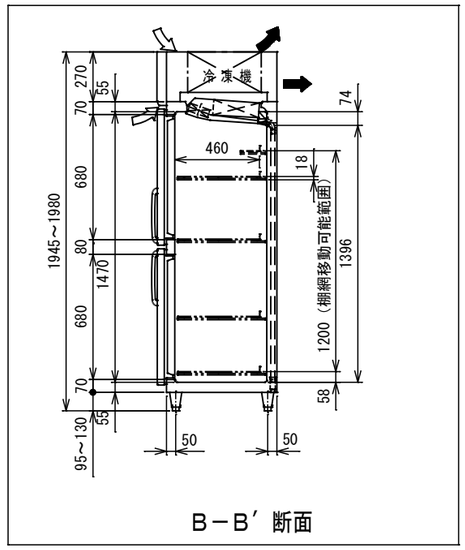

B－B′ 断面

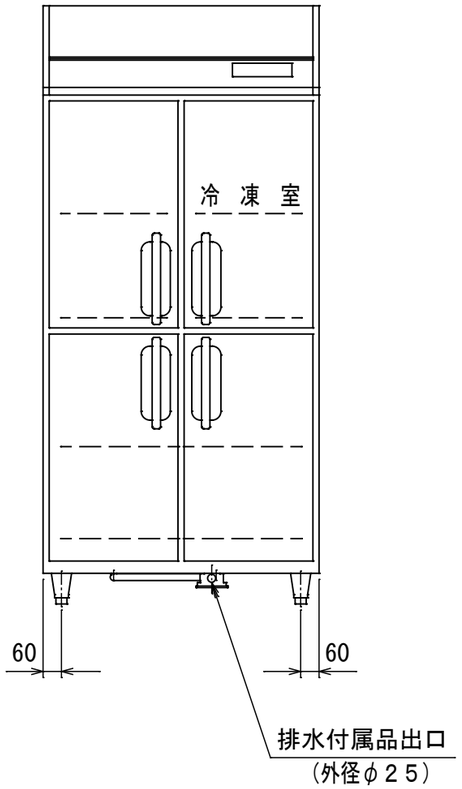

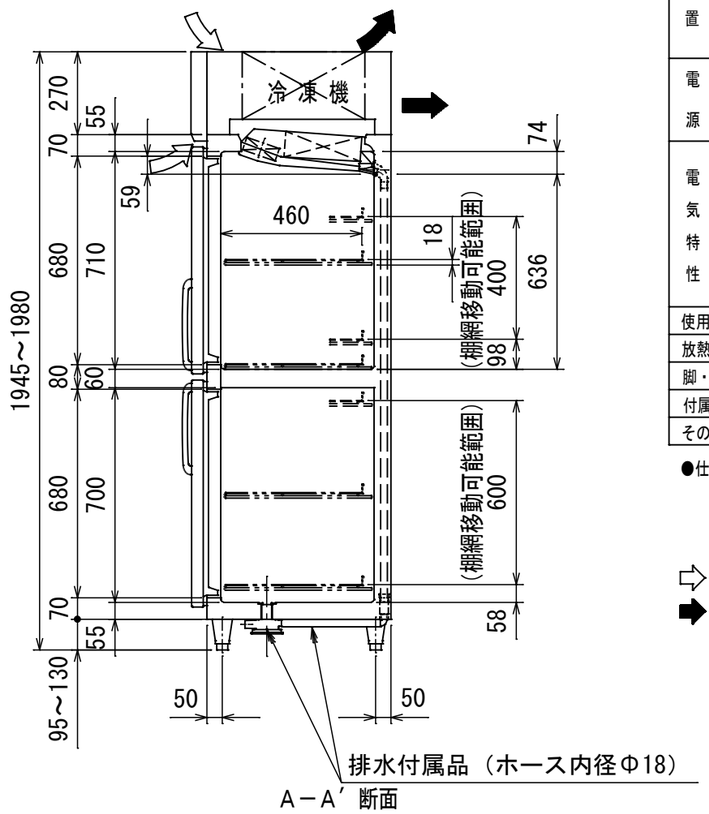

A－A′ 断面

品名		業務用冷凍冷蔵庫
機種名		ＧＲＮ－０９１ＰＸ１
寸法	外形　（mm） （幅Ｘ奥行Ｘ高さ）	９００×６５０×１９５０
	内形　（mm） （幅Ｘ奥行Ｘ高さ）	冷凍室　３６０×５００×７１０ 冷蔵室　３６０×５００×１４７０＋４４０×５００×７００
定格内容積　（Ｌ）		冷凍室１２９　冷蔵室４３５
製品質量　（ｋｇ）		１１５
材質	外装	正面・側面　ステンレス鋼板 機械室パネル　ステンレス鋼板　クリアコーティング 天・背面・底面　亜鉛鉄板
	内装	ステンレス鋼板
	扉	外面　ステンレス鋼板　クリアコーティング 裏面　樹脂成形品　マグネット式４枚
	断熱材	硬質発泡ポリウレタン
	自在棚	鋼線樹脂コーティング
冷却性能 （無負荷、周囲温度３０℃）		冷凍室　－２０℃以下 冷蔵室　－５～１０℃
冷却装置	圧縮機公称出力	冷凍室　１８０Ｗ　冷蔵室　１４０Ｗ
	冷媒制御方法	キャピラリーチューブ
	凝縮器	マイクロチャンネル強制空冷式
	冷却器	フィンチューブ冷気強制循環式
	冷媒	冷凍室Ｒ１２３４ｙｆ　冷蔵室Ｒ１２３４ｙｆ
	温度制御	マイコン制御　デジタル温度表示
	霜取方式	マイコン制御　ヒーターデフロスト
電源	適用ブレーカー容量	単相１００Ｖ　１５Ａ　５０／６０Ｈｚ
	適用コンセント形式	接地形　２極　１５Ａ　１２５Ｖ
	許容電圧範囲（Ｖ）	９０～１１０
電気特性	冷却時（５０／６０Ｈｚ）　運転電流（Ａ）	３．１／３．３
	冷却時（５０／６０Ｈｚ）　始動電流（Ａ）	１７．９／１７．８
	冷却時（５０／６０Ｈｚ）　消費電力（Ｗ）	３０５／３２５
	冷却時（５０／６０Ｈｚ）　力　率（％）	９６／９７
	霜取時（５０／６０Ｈｚ）　運転電流（Ａ）	４．７
	霜取時（５０／６０Ｈｚ）　消費電力（Ｗ）	４７４
使用周囲温度（℃）		５～３５
放熱量		７７５／８４５Ｗ
脚・調節範囲		樹脂製、９５～１３０mm
付属品		棚網８枚、排水配管キット一式
その他		凝縮器フィルター

●仕様・外観につきましては改良の為予告なく変更することがあります.

⇨ 吸込
➡ 吹出

コンセント形状

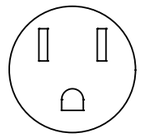

電源コンセントは必ず接地極付を使用すること

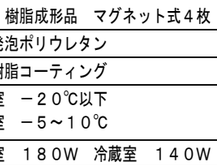

最小設置床面積

わずかに燃える冷媒を使用しております。冷媒が漏れたときにも安全に運用するために最小設置床面積以上の場所に設置してください。

殿		整理No.
日付　2024. 07. 31	1/20	図面番号