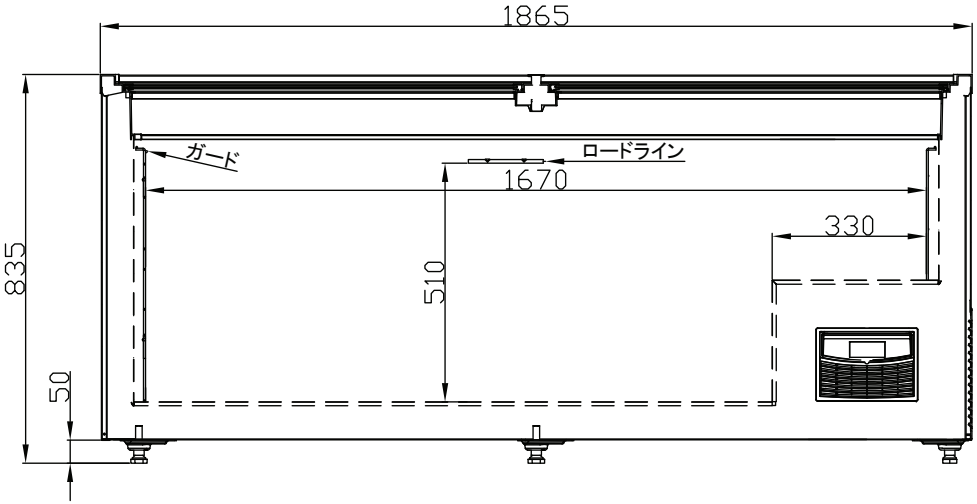

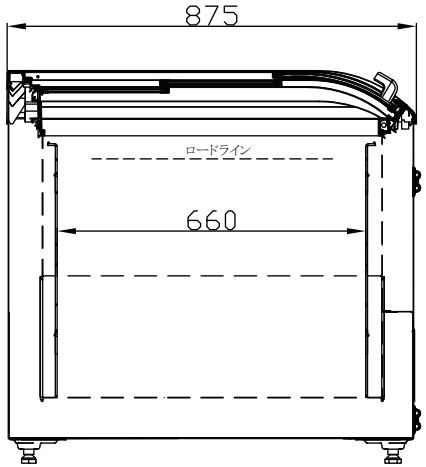

仕 様	
型 式	Fula 180
庫内温度	-23℃～-18℃
外寸法	W1865×D875×H835
内容積	746ℓ
商品陳列面積	11022㎠
電 源	単相 200V 50/60Hz 2系統 (圧縮機用/LED照明用)
電源コード長	2.4m/2.4m
消費電力	470W (霜取時:860W)
運転電流	3A (霜取時:4.3A)
年間消費電力量	1872 kWh/年
冷 媒	R290
冷却方式	自然対流(無風)
凝縮器	ｽﾊﾟｲﾗﾙｺﾝﾃﾞﾝｻｰ
温度調節器	ﾃﾞｼﾞﾀﾙｻｰﾓｽﾀｯﾄ
製品重量	142kg
庫内照明	LED (36W 0.2A)
霜取り	自動霜取り(ホットガス)
オプション	トップパネル・サイドパネル

※庫内温度は無負荷 周囲温度25℃湿度60%
※電源は専用単独コンセントを使用して下さい

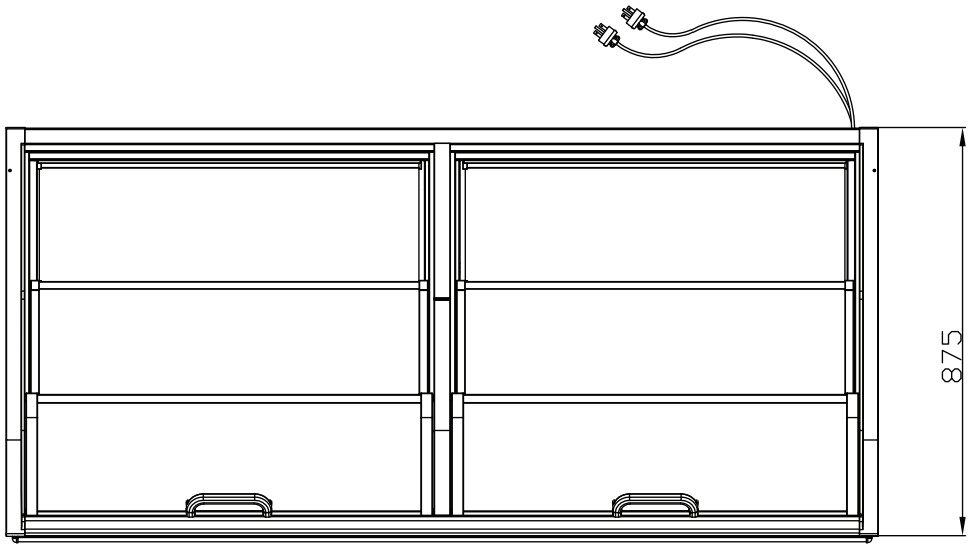

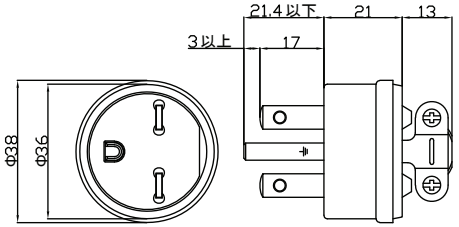

単相200Vプラグ形状 (接地極付 15A 250V)

Kanou Natural Convection 株式会社カノウ冷機	名 称	冷凍ショーケース	スケール	図 番	25Z2-0114-01
	型 式	Fula 180			