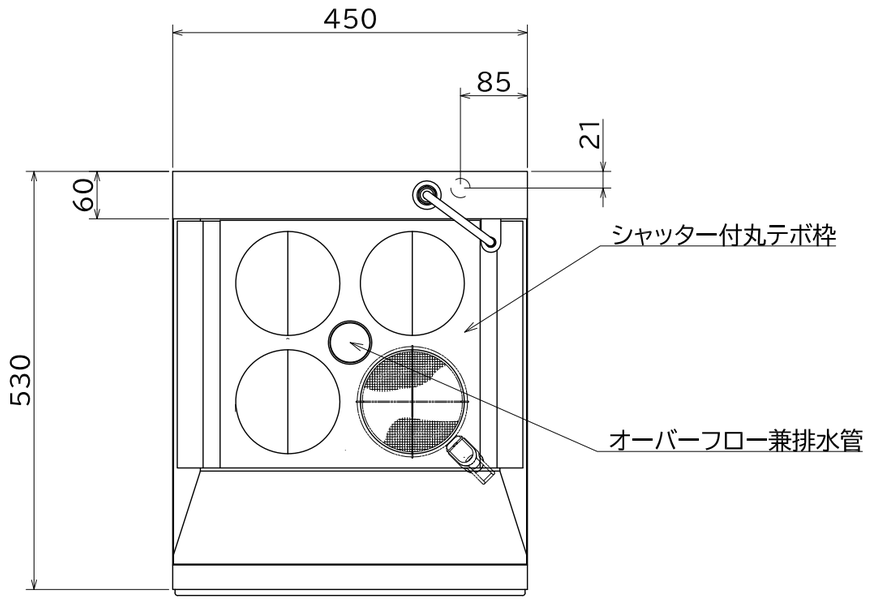

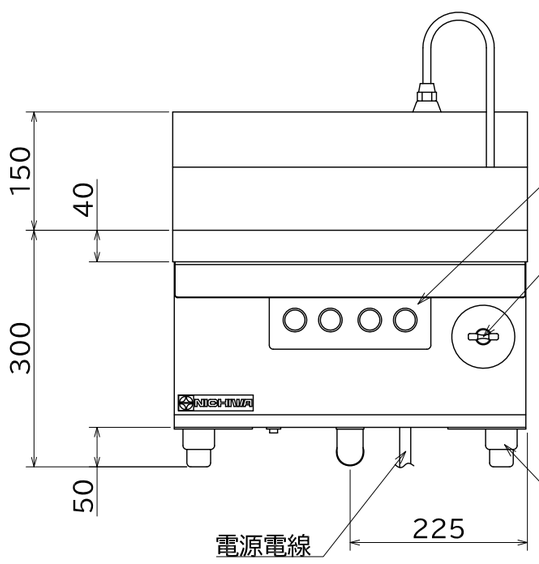

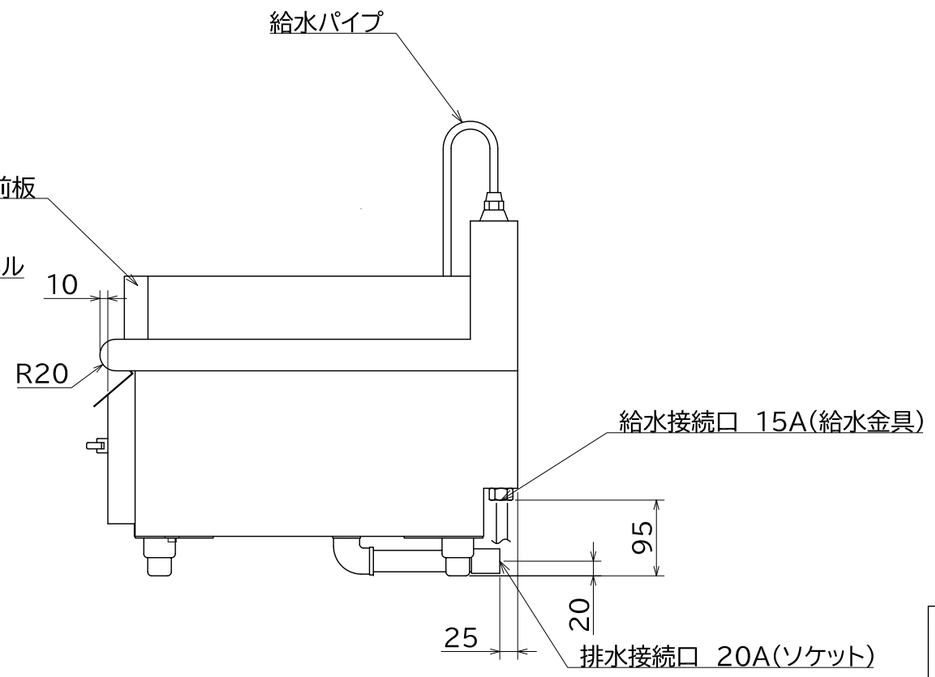

仕様

定格電圧	3φ 200V
定格消費電力	4.6kW
一次側最大電流値	13.3A
推奨ブレーカー容量	定格電流:20A 感度電流:30mA
電源電線	接地3P-20A 引掛プラグ付 2m
アース線	電源電線に含む
湯量	約22リットル

本体

トッププレート	SUS304 t1.2 H.L
本体外装	SUS430 t1.0 #4
湯槽	SUS304 t1.2 #400

付属品

丸テボ	4個
シャッター付丸テボ枠	1個
給水ガイド	1個
バッフル板	2個
熱湯飛散ガード前板	1個

ENBN-C45T

改定 CHANGE	A	2024-4-23 Y.Y	M

コンセント形状

第三角法	DIMENSION mm	尺度 SCALE 1:8 ~~NTS~~	作成日付 DATE 2008・5・16
NICHIWA ELECTRIC CORPORATION			
検認 APPROVED	設計 DESIGNDED	照査 CHECKED	作成 DRAWN

電気ゆで麺器(卓上タイプ)

450×530×300

AD014043