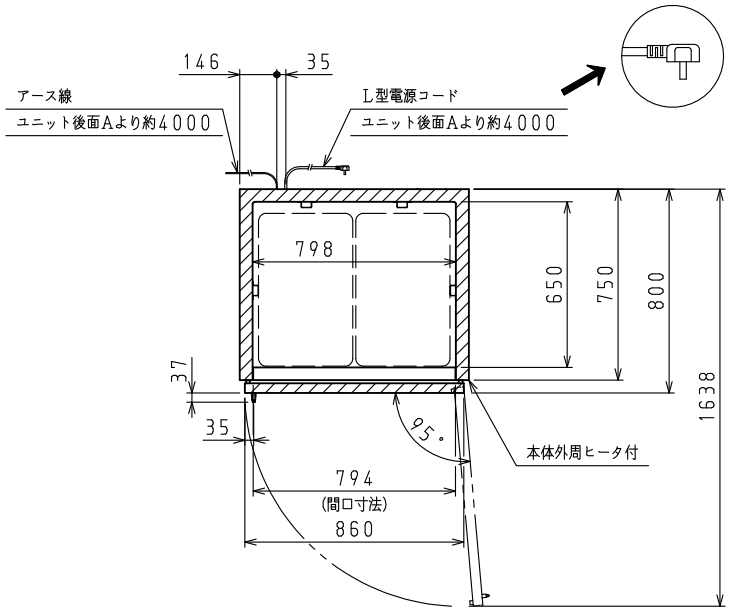

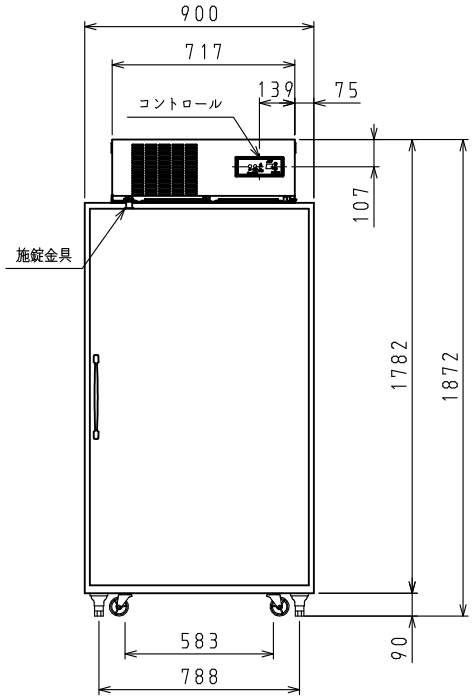

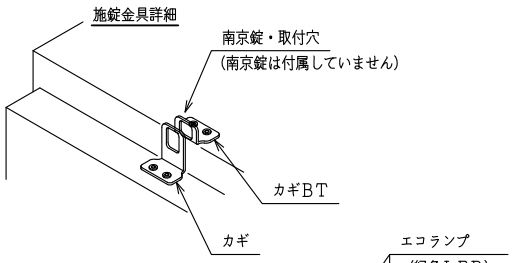

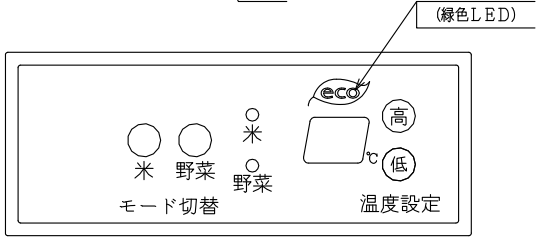

コントロール部詳細

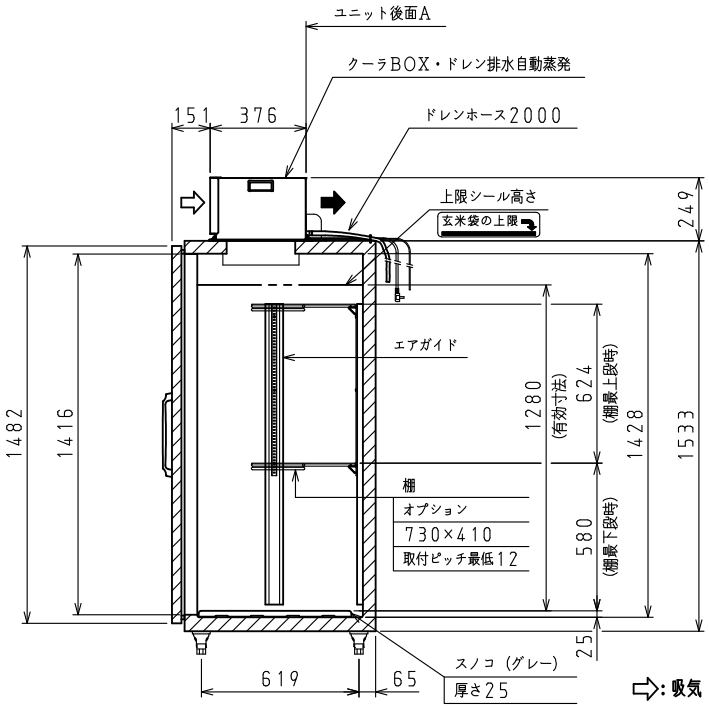

<仕 様 表>

型式			DL-14TR4
本体	外形寸法(mm)	幅	900
		奥行	800
		高さ	1872(~1892)
	内形寸法(mm)	幅	798
		奥行	650
		高さ	1428
	定格内容積(L)		797
	製品質量(kg)		89
	外装(BOX)		ガルバリウム鋼板
	外装(扉)		ガルバリウム鋼板
	ユニットカバー		ガルバリウム鋼板
	内装		ガルバリウム鋼板
	断熱		ノンフロン硬質発泡ポリウレタン
	扉		取手付大型扉 1枚
電気特性	電源(V・φ・Hz)		100・1・50/60
	冷却時消費電力(W)		141/155
	霜取時消費電力(W)		20/20
	定格消費電力(W)		130/144
	定格電流(A)		2.2/2.0
	力率(%)		59/72
	電源コード・長さ(m)		4×1 ⑤
	適合コンセント		2極差込15A-125V
冷却装置	圧縮機公称出力(W)		レシプロ 80
	凝縮器		空冷式
	凝縮ファンモータ(W)×個数		入力 2.88×2
	冷却器		冷気強制循環式
	庫内ファンモータ(W)×個数		入力 2.88×2
	冷媒		HC R600a(44g)
除霜方式			ファン方式
温度調節(℃)			マイコン温度調節器 5~15調整可能 ※工場出荷時米12℃設定
温度表示			デジタル
周囲温度条件(℃)			5~35
脚(ネジ径×数、調整範囲)			M16×4本、90~110mm
付属品			スノコ 2枚 ドレンホース 2m 取扱説明書 1部 保証書 1部

⑤: L型2極差込12A-125V

注)
1. 消費電力は周囲温度30℃、無負荷、サーモ短絡、安定時の値です。
2. 本仕様は改良のため予告なしに変更することがあります。
3. 棚オプション品は、棚・棚柱・固定用ネジ・クリップの一式です。

スケールはこの図面サイズがA3のときの尺度です。

スケール	型式 2024年仕様	品名	図番	訂正
1/20	DL-14TR4	玄米ストッカー	S08625	0