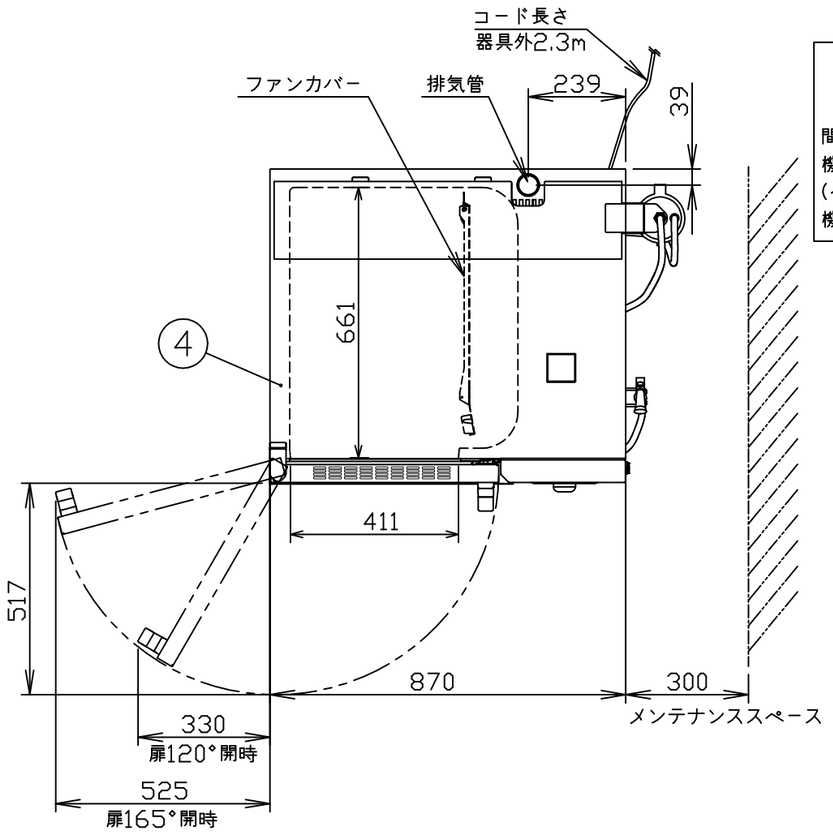

本体耐震調節脚固定穴位置

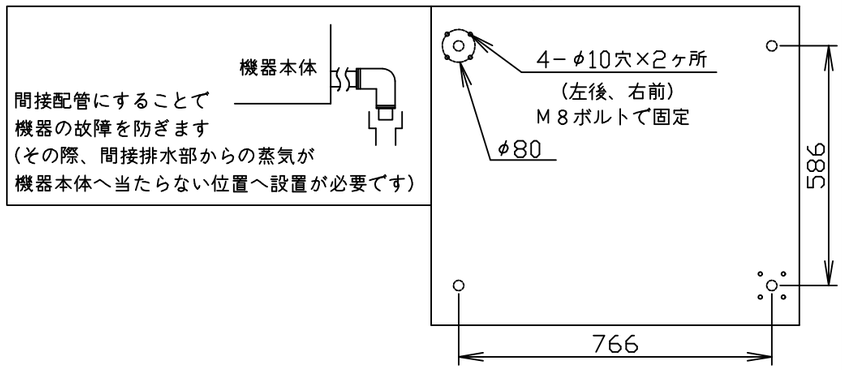

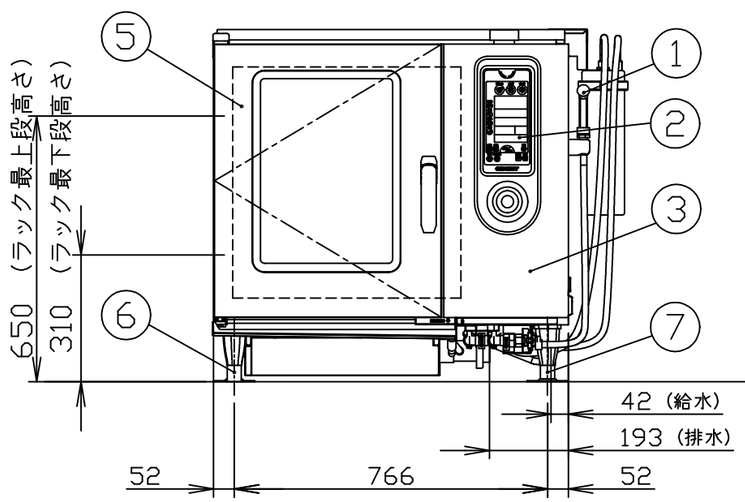

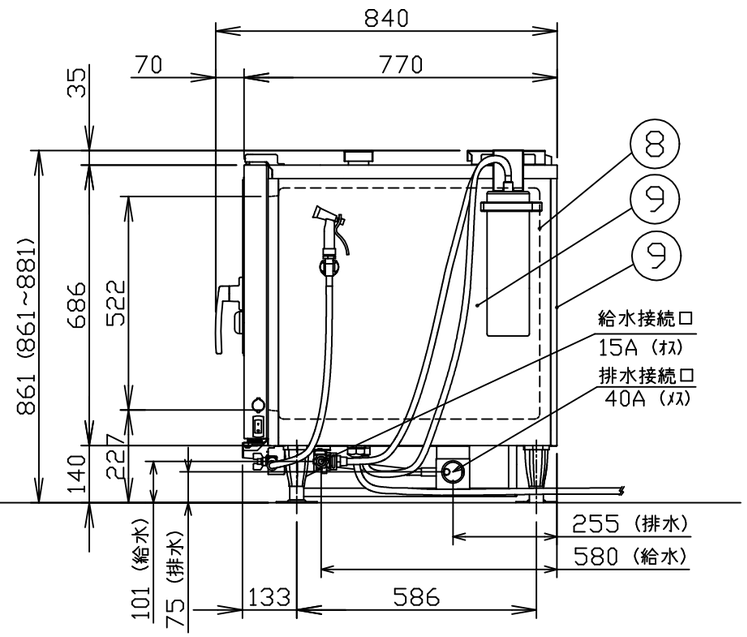

製品名		電気スチームコンベクションオーブン		
型式		CSX-IE61		
寸法（mm）	外形	870(W)	770(D)	861(H)
	庫内有効	411(W)	661(D)	522(H)
接続	給水	15A	適用水圧 0.2~0.75MPa	
	排水	40A	100℃以上耐熱材	
	電気	三相 200V 50/60Hz	4心5.5sq	
			端子R5.5-6	
		漏電ブレーカは本機専用で30A		
ヒータ容量	オーブン	9.6kW		
定格消費電力		10.1kW		
最大電流		28A		
温度調節範囲	ホット	30~300℃		
	スチーム	50~130℃		
	コンビ	30~250℃		
安全装置		庫内異常過熱防止装置（液膨張式）		
構　造		庫内と熱交換部はファンカバーにて仕切りあり		
		庫内加熱方式：シーズーヒータによる間接加熱方式		
本体重量		125kg		
ホテルパン収納枚数		1/1GN　6枚　（ピッチ68）		
ラックサポート総耐荷重		60kg（1段あたり最高30kgまで）		
芯温センサ		標準付属：3点感知		
標準付属品		専用軟水器（1）、耐熱手袋（1セット） 液体洗剤（1）、液体洗剤用スプレー（1） 排水部材セット（1）		
専用付属品		給水接続管（2）、軟水器固定板（1）		

No	品　名	材　質	備　考
1	洗浄ノズル		
2	コントロール操作及び表示部		
3	コントロール化粧板	SUS304 t1.0	No.4
4	外装（上）	SUS430 t1.0	No.4
5	扉化粧板	SUS304 t0.8	No.4
6	調節脚	6ナイロン	先端キャップ SUS304
7	耐震調節脚		2ヶ所（左後,右前）
8	オーブン庫内壁	SUS304 t1.0	
9	外装（横、後）	SUS430 t0.8	No.4

注）1.仕様及び外観を改良のため、予告なく変更することがあります。
2.設置条件について
場所、電源等は、取扱説明書・設置工事説明書に従って正しく
行ってください。
3.給水装置性能基準適合品です。

株式会社コメットカトウ	現場名	名称 電気スチームコンベクションオーブン	縮尺 1/15(A3)	変更記事	整理No.
		型式 CSX-IE61	日付 2023/1/16 △2	扉165°開時 幅修正　担当 堀田	CSX-IE61