No.	品　名 NAME	型　式 MODEL	寸　法 DIMENSION	台数 QUANTITY
	430ブリームシリーズ　調理台スノコ付 （バックあり、H850仕様）	BW−097H	900×750×850	

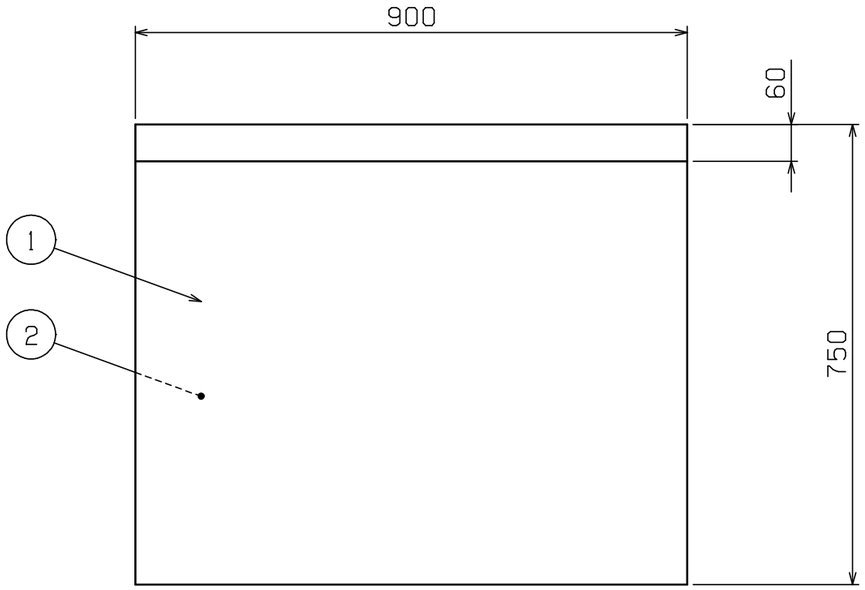

外形寸法	間　口	奥　行	高　さ
	900	750	850
製品重量	22．8kg		

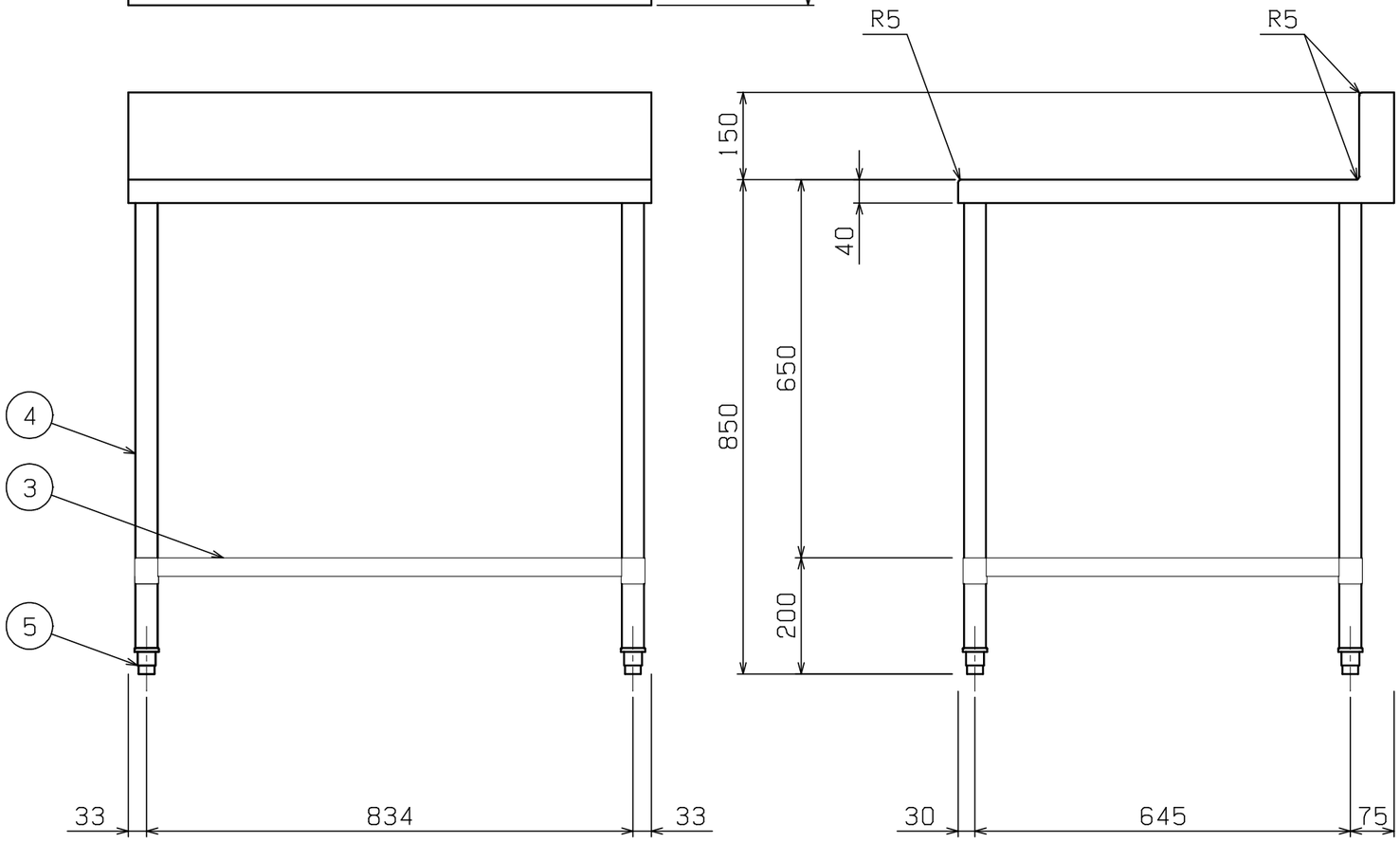

部番	品　名	材　質	備　　考
1	トップ	SUS430	t1．0　No．4仕上
2	トップ補強	ボンデ	t1．0
3	スノコ板	SUS430	t1．0　No．4仕上
4	脚	SUS304	t1．0　φ38
5	アジャスト	SUS304	

※　改善の為、仕様及び外観を予告なしに変更することがあります。

JFEA　業務用厨房設備機器基準適合品

業務用総合厨房機器メーカー
株式会社マルゼン
MARUZEN CO.,LTD.

変更事項 ALTERATION	尺度 SCALE	日付 DATE	図番 DRAWING No.	工事名称 TITLE	納品日 DATE OF DELIVERY
	A3：1/10		08356		
	検図 CHECK	設計 DESIGN	製図 DRAW	営業担当 CHARGE	図面名称 DRAWING CORD 430ブリームシリーズ　調理台スノコ付（バックあり、H850仕様）	No．

2019．2