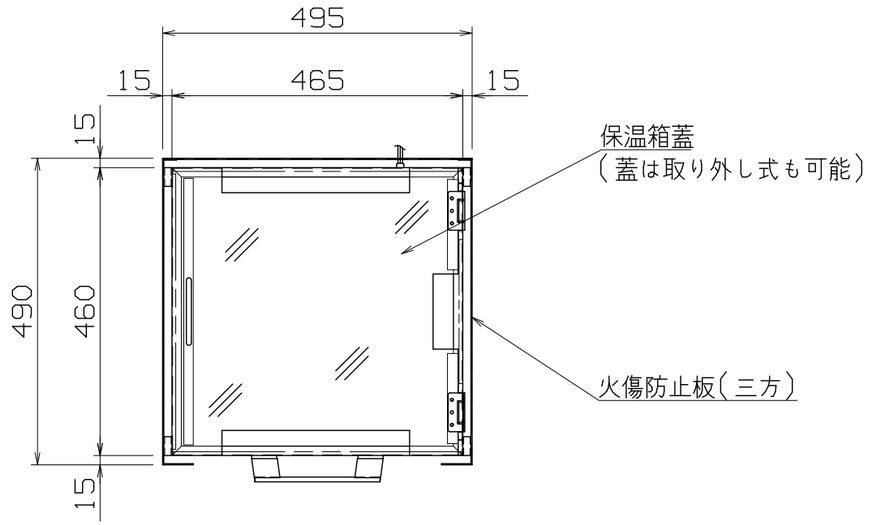

仕様

定格電圧	100V
定格消費電力	1100W
一次側最大電流値	11.0A
推奨ブレーカー容量	定格電流：15A　感度電流：30mA
電源電線	2m　2P-15A　プラグ付
アース線	付属

本体

外装	SUS430　t1.0　#4
火傷防止板	SUS430　t0.8　#4（三方）
内装	アルタイト　t1.6

調理能力	約 5kg
焼きいも本数	Mサイズ　約10本
引き出し有効寸法	284Wx367Dx95H　x1段
保温箱有効寸法	435Wx430Dx110H

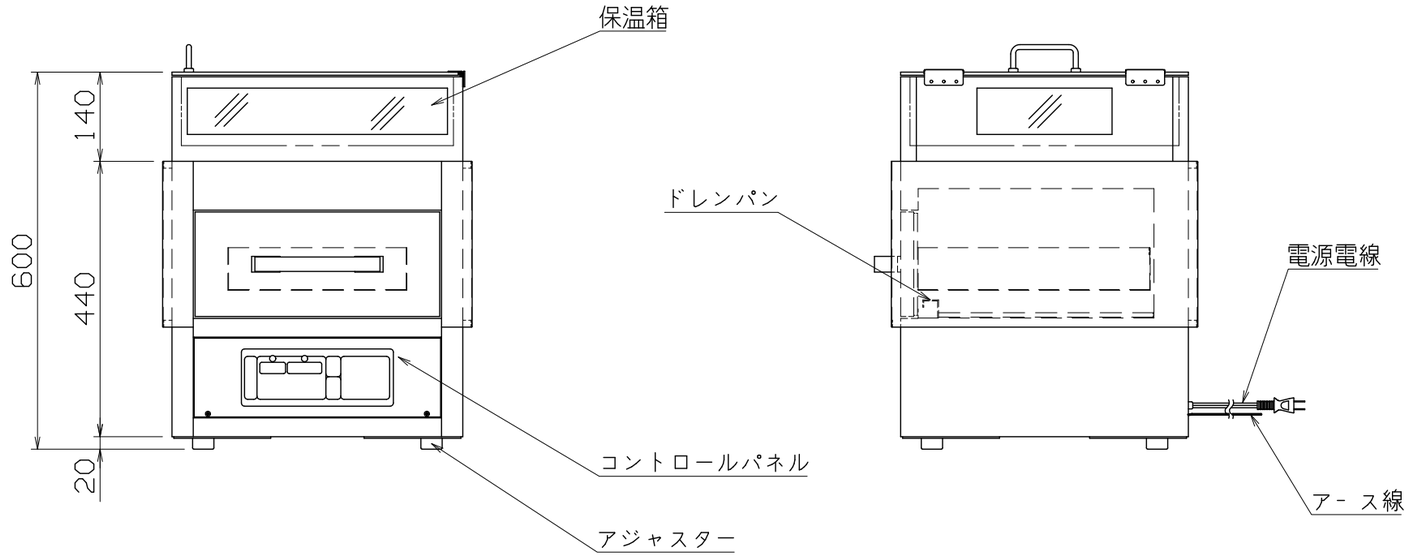

オプション品

のぼり	x1
看板	x1

付属品

保温用石	10kg
ドレンパン	x1

BSP-1

改定 CHANGE	A	B	コンセント形状	第三角法	DIMENSION mm	尺度 SCALE 1:10 NTS	作成日付 DATE 2016・11・15	電気焼きいも器（卓上1段式）
D1-4347	2019-3-22			NICHIWA ELECTRIC CORPORATION				495x490x600
				検認 APPROVED	設計 DESIGNED	照査 CHECKED	作成 DRAWN	AD043003