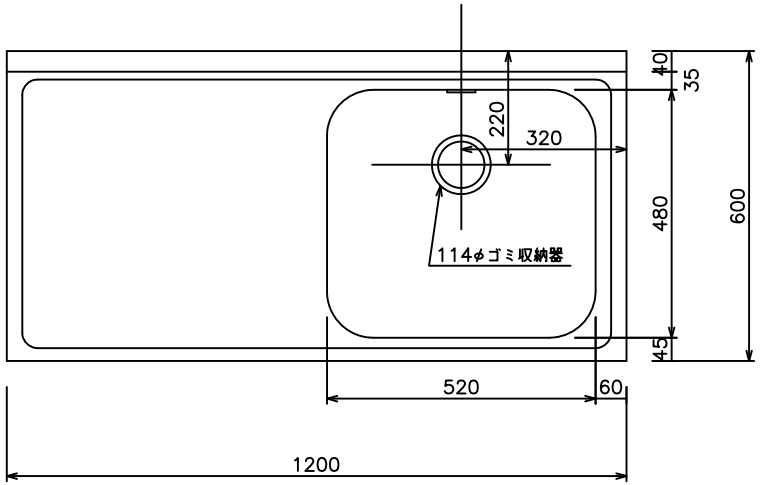

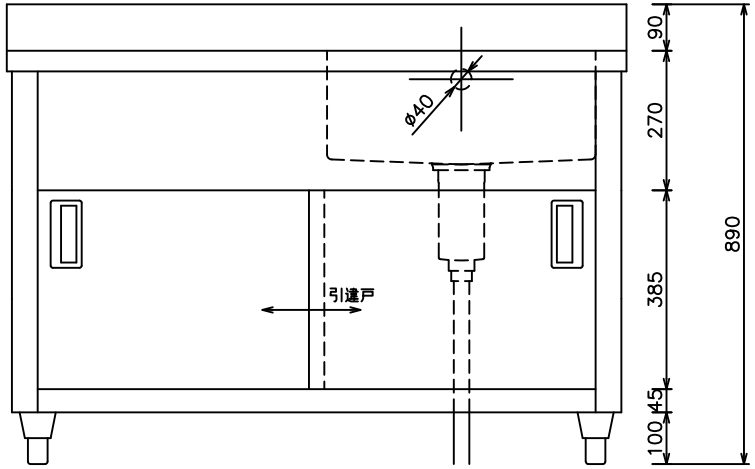

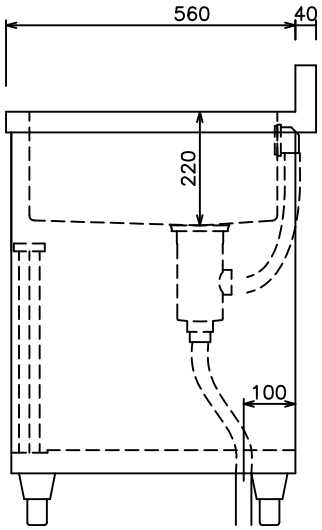

株式会社　東製作所	尺度	日付	検印		品名	型式	寸法
	1:15	18.4.6			一槽水切りキャビネット右シンク	APM1−1200H−R	W1200×D600×H800 BG40/90