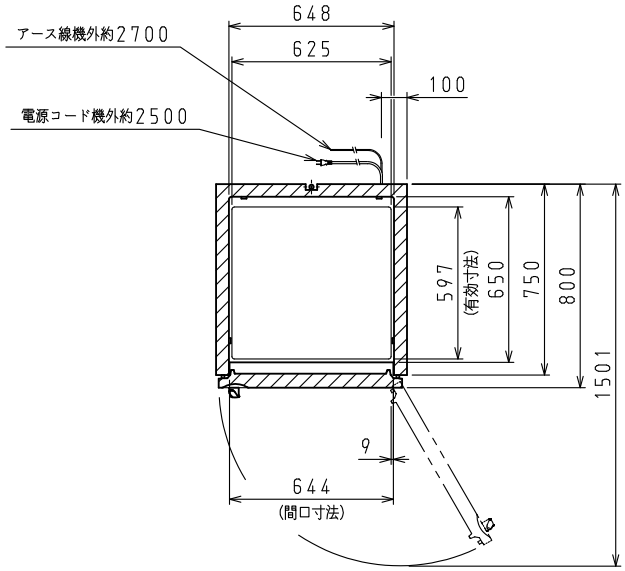

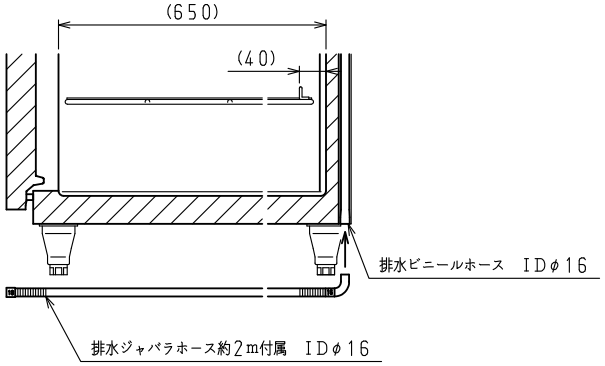

排水部（棚）詳細

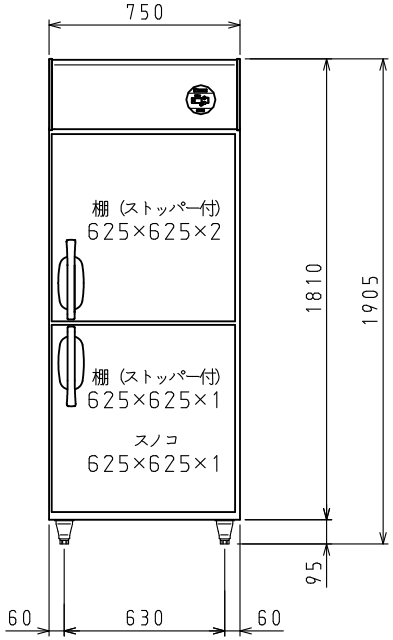

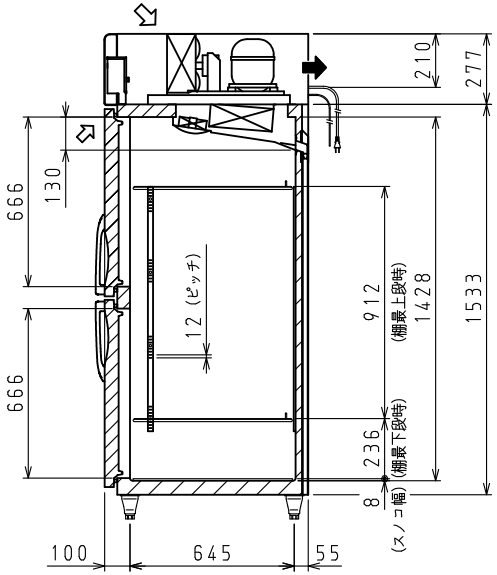

⇨：吸気　➡：排気

スケールはこの図面サイズがA3のときの尺度です。

＜仕　様　表＞

シリーズ			SS
型式			271LSS
本体	外形寸法（mm）	幅	750
		奥行	800
		高さ	1905（～1945）
	内形寸法（mm）	幅	648
		奥行	650
		高さ	1428
	定格内容積（L）	冷凍室	639
		冷蔵室	―
	製品質量（kg）		115
	外装		ステンレス鋼板・亜鉛引鋼板
	内装		ステンレス鋼板
	断熱		ノンフロン硬質発泡ポリウレタン
	扉		ステンレス鋼板（クリア塗装）　2枚
	棚		ポリエチレンコーティング網棚
電気特性	電源（V・φ・Hz）		100・1・50／60
	冷却時消費電力（W）		424／449
	霜取時消費電力（W）		419／419
	定格消費電力（W）		370／395
	定格電流（A）		5.0／4.1
	力率（%）		74／96
	電源コード・長さ（m）		2.5×1　②
	適合コンセント		2極15A－125V
消費電力量（kWh／年）			3290
冷却装置	圧縮機公称出力（W）		レシプロ　450
	凝縮器		空冷式
	凝縮ファンモータ（W）×個数		入力　30×1
	冷却器		冷気強制循環式
	庫内ファンモータ（W）×個数		入力　16×2
	冷媒（g）		HFC　R404A（230）
放熱量（W）			550／630
霜取方式			ヒータ方式
温度調節（℃）			マイコン温度調節器 －25～－15調節可能
温度表示			デジタル
周囲温度条件（℃）			5～35
脚（ネジ径×数、調整範囲）			M20×4本、95～135mm
付属品	棚（枚）		3
	スノコ（枚）		1
	クリップ（個）		12
	排水部品		一式

②：2極差込12A－125V

注）
1. 電気特性値は周囲温度30℃、無負荷、サーモ短絡、安定時の値です。
2. 消費電力量は「JIS　B　8630－2009年」に基づいた値です。
3. 漏電遮断器は定格容量30A、定格感度電流15mA高速型を使用して下さい。
4. 棚をセットした時に有効に使用できる寸法を有効寸法として記載しています。
5. 本仕様は改良のため予告なしに変更することがあります。

スケール	型式	品名	図番	訂正
1/20	271LSS	冷凍庫	S08027	0