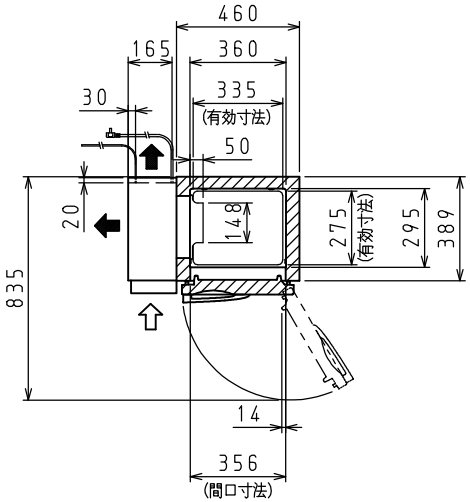

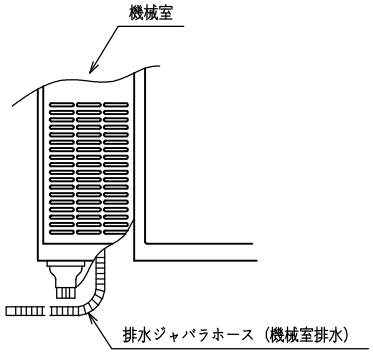

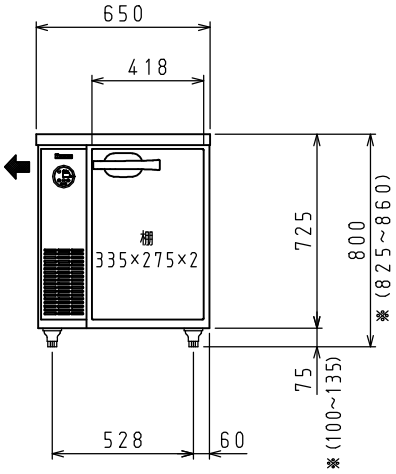

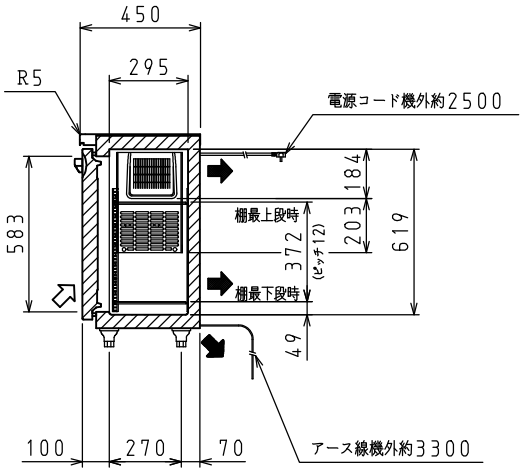

<仕　様　表>

シリーズ			CD
型式			2141CD-B
本体	外形寸法(mm)	幅	650
		奥行	450
		高さ	800(795~835)
	内形寸法(mm)	幅	360
		奥行	295
		高さ	619
	定格内容積(L)	冷凍室	−
		冷蔵室	75
	製品質量(kg)		42
	外装		ステンレス鋼板・亜鉛引鋼板
	内装		ステンレス鋼板
	断熱		ノンフロン硬質発泡ポリウレタン
	扉		ステンレス鋼板(クリア塗装)　1枚
	棚		ポリエチレンコーティング網棚
庫内温度(℃)			−7~12
電気特性	電源(V・φ・Hz)		100・1・50/60
	冷却時消費電力(W)		121/128
	霜取時消費電力(W)		118/118
	定格消費電力(W)		103/110
	定格電流(A)		1.3/1.2
	力率(%)		79/92
	電源コード・長さ(m)		2.5×1 ⑥
	庫内灯		−
	適合コンセント		2極差込15A−125V
消費電力量(kWh/年)			420
冷却装置	圧縮機公称出力(W)		レシプロ 75
	凝縮器		空冷式
	凝縮ファンモータ(W)×個数		入力 15×1
	冷却器		冷気強制循環式
	庫内ファンモータ(W)×個数		入力 5×1
	冷媒		HFC R134a(70g)
放熱量(W)			260/285
除霜方式			ヒータ方式
温度調節(℃)			マイコン温度調節器 −7~12 調節可能
温度表示			デジタル
周囲温度条件(℃)			5~35
脚(ネジ径×数、調整範囲)			M20×4本、70~110mm
付属品	棚(枚)		2
	クリップ(個)		8

⑥：L型2極差込15A−125V

注)
1. 電気特性値は周囲温度30℃、無負荷、サーモ短絡、安定時の値です。
2. 消費電力量は「JIS B 8630−2009年」に基づいた値です。
3. ※寸法はSPにて対応可能です。
4. 適合漏電遮断器：定格容量30A、定格感度電流15mA高速型
5. 本仕様は改良のため予告なしに変更することがあります。

⇨：吸気　➡：排気

スケールはこの図面サイズがA3のときの尺度です。

スケール	型式	品名	図番	訂正
1/20	2141CD-B	冷蔵庫	S08854	0